IEK INSPIRIA

RU Розетка электрическая штепсельная

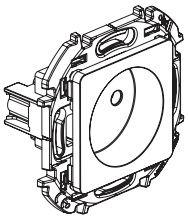

Розетка без заземления без шторок

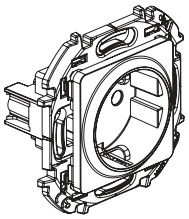

Розетка с заземлением без шторок

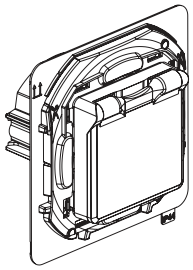

Розетка с заземлением со шторками и защитной крышкой IP44

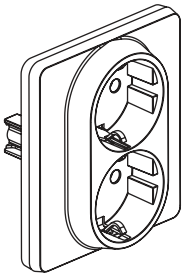

Розетка двойная с заземлением без шторок

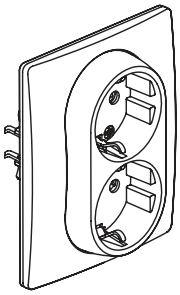

Розетка двойная с заземлением со шторками

СЕРИЯ

Функция / Цвет	Белый	Слоновая кость	Алюминий	Антрацит	Красный	Дымчатый	Шампань	Черный матовый
Розетка без заземления без шторок	6 737 101	6 737 111	6 737 121	6 737 131		6 737 171	6 737 181	6 737 191
Розетка с заземлением без шторок	6 737 201	6 737 211	6 737 221	6 737 231		6 737 271	6 737 281	6 737 291
Розетка с заземлением со шторками	6 737 301	6 737 311	6 737 321	6 737 331	6 737 341	6 737 371	6 737 381	6 737 391
Розетка с заземлением со шторками и защитной крышкой IP44	6 737 401	6 737 411	6 737 421	6 737 431		6 737 471	6 737 481	6 737 491
Розетка двойная с заземлением без шторок	6 737 501	6 737 511	6 737 521	6 737 531		6 737 671	6 737 681	6 737 691
Розетка двойная с заземлением со шторками	6 734 501	6 734 511	6 734 521	6 734 531		6 734 571	6 734 581	6 734 591

НАЗНАЧЕНИЕ

Розетки электрические штепсельные предназначены для присоединения однофазных электрических потребителей к сети переменного тока напряжением 250 В~ и частотой 50/60 Гц. Механизмы поставляются с лицевыми панелями и суппортами. Для полной комплектации устройства (кроме двойных розеток) необходимо заказать однопостовые и/или многопостовые рамки.
Крепление с помощью винтов и/или распорных лапок.
Монтаж скрытого или открытого типа. Монтаж открытого типа (кроме арт. 6 737 4X, 6 737 5X, 6 737 6X, 6 734 5X) осуществляется в коробки арт. 6 739 8X и 6 739 9X.
Розетки арт. 6 737 4X, 6 737 5X, 6 737 6X, 6 734 5X предназначены только для скрытого монтажа.

Цвет («X» в артикуле): 0 – белый; 1 – слоновая кость; 2 – алюминий; 3 – антрацит; 4 – красный; 7 – дымчатый; 8 – шампань; 9 – черный матовый

ГАБАРИТНЫЕ РАЗМЕРЫ (ММ)

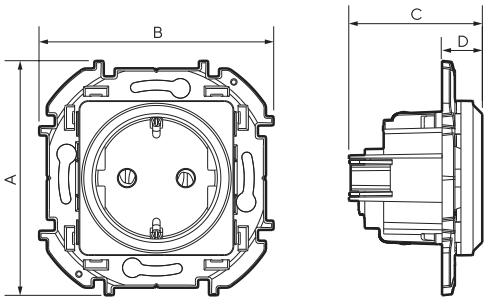

Артикул	A	B	C	D
6 737 1X	76	76	40	10
6 737 2X, 6 737 3X	76	76	43	13
6 737 4X	89	84	48	19
6 737 5X, 6 737 6X	95	84	48	22
6 734 5X	104	86	49	24

ПОДСОЕДИНЕНИЕ ПРОВОДНИКОВ

Винтовые зажимы
Емкость зажимов: 2 × 2,5 мм²
Рекомендуемый момент затяжки: 0,8 Н·м
Длина снятия изоляции (кроме двойных розеток со шторками): 9 мм
Длина снятия изоляции для двойных розеток арт. 6 734 5X: 12 м
Отвёртка: Posidrive 2 или с прямым шлицем 4 мм
Отвёртка: Philips 1 или с прямым шлицем 4 мм.

ТЕХНИЧЕСКИЕ ХАРАКТЕРИСТИКИ

Механические характеристики
Степень защиты от проникновения твердых предметов и воды: IP20
Степень защиты от проникновения твердых предметов и воды для розеток арт. 6 737 4X при закрытой крышке: IP44. В случае, когда вилка в розетку вставлена, степень IP снижается до IP20
Степень защиты от внешних механических ударов: IK04.

Характеристики используемых материалов
Механизм и суппорт: поликарбонат
Лицевая панель: поликарбонат
Зажимы: латунь CuZn37
Винты и гайки: оцинкованная сталь.
Не содержит галогенов
Стойкий к УФ-излучению
Огнестойкость:
- 850 °C / 30 с для частей из изоляционных материалов, являющихся порами для токоведущих частей;
- 650 °C / 30 с для остальных частей из изоляционного материала.

Электрические характеристики
Напряжение: 250 В~
Частота: 50/60 Гц
Ток: 16 А

Температурные характеристики
Температура эксплуатации: от минус 5 °C до плюс 40 °C.

Паспорт: INS00201-AA

ТЕХНИЧЕСКОЕ ОБСЛУЖИВАНИЕ

Очищать поверхность тканью.
Запрещается использовать ацетон, чистящие средства для удаления смолы или трихлорэтилен.

ВНИМАНИЕ
Перед использованием других чистящих средств обязательно проведите пробную чистку.

УПАКОВКА

Все механизмы и комплектующие детали тщательно упакованы, чтобы изделия сохраняли свой товарный вид к моменту их доставки на строительный объект.
Все изделия имеют индивидуальную упаковку (флоупак).

УСЛОВИЯ ХРАНЕНИЯ И ТРАНСПОРТИРОВАНИЯ

Транспортировать любым видом закрытого транспорта в упаковке производителя.
Не допускается бросать и кантовать товар.
Хранить в закрытых помещениях в упаковке производителя.
Температура хранения: от минус 10 °С до плюс 70 °С.

УСЛОВИЯ УТИЛИЗАЦИИ

Соблюдайте требования законодательства своей страны по утилизации и переработке электротехнических изделий и упаковочных материалов. Целью раздельного сбора пришедших в негодность электроприборов и электронных устройств, батареек/аккумуляторов (при наличии) и упаковки является поощрение повторного использования материалов и/или их переработки, а также предотвращение отрицательных эффектов, например выделения опасных веществ, которые могут содержаться в изделии.
По окончании срока эксплуатации изделие должно быть утилизировано должным образом.
Утилизация изделия производится согласно требованиям действующих норм.
После окончания срока службы изделие не представляет опасности для жизни и здоровья людей.

В конце срока службы изделие запрещается утилизировать вместе с обычным хозяйственным мусором, а следует отнести в пункт приема на утилизацию электрического и электронного оборудования.

ПРАВИЛА И УСЛОВИЯ МОНТАЖА И БЕЗОПАСНОЙ ЭКСПЛУАТАЦИИ

Монтаж данного изделия должен выполняться квалифицированным электриком. Предварительно необходимо полностью отключить подачу электропитания. Приступать к работе по монтажу следует только тогда, когда есть абсолютная уверенность, что напряжение в сети отсутствует.
Неправильный монтаж или нарушение правил эксплуатации изделия могут привести к возникновению пожара или поражению электрическим током. Перед монтажом необходимо внимательно ознакомиться с рекомендациями изготовителя, а также принять во внимание требования к месту установки изделия. Запрещается разбирать, выводить из строя или модифицировать изделие.

Действия при обнаружении неисправности
При обнаружении неисправности вскрытие и ремонт изделий могут выполнять только квалифицированные специалисты. Несанкционированное вскрытие или выполнение ремонтных работ посторонними лицами лишает законной силы любые требования об ответственности, замене или гарантийном обслуживании.
При обнаружении признаков неисправности следует немедленно отключить изделие.

ВНИМАНИЕ
Не вскрывайте, не разбирайте и не ремонтируйте изделие самостоятельно. Ремонт должен производиться только авторизованным и квалифицированным персоналом.

Главным критерием при оценке надежности является отказ, т. е. событие, заключающееся в нарушении работоспособности изделия.
Признаком отказа могут являться следующие показатели:
- значительное разрушение изделия;
- деформация изделия;
- необратимый износ изделия в результате выработки ресурса;
- попадание инородных материалов;
- самопроизвольное ослабление крепления деталей;
- недопустимые отклонения параметров конструкции, деталей и устройств, влияющих на безопасность.

Основными причинами отказов являются:
- выход из строя деталей устройств;
- нарушение процесса эксплуатации;
- неисправность приборов или деталей;
- необратимый износ отдельных элементов в результате выработки ресурса, а также коррозии, эрозии и т. п. явлений.

Поиск и устранение неисправностей

Проблема	Причина	Решение
Перегрев	Ослабление винтов зажима проводников	Затяните винты зажимов с моментом 0,8 Н·м
Нарушение передачи электроэнергии	Неправильное подсоединение провода для передачи энергии; Обрыв или короткое замыкание кабеля	Проверьте соответствующие соединения; Устраните возможный обрыв или короткое замыкание
Отключение	Неисправность провода подключения	Проверьте провод подключения

КОМПЛЕКТНОСТЬ

В комплект поставки включены:
Устройство – 1 шт.;
Упаковка – 1 шт.

ГАРАНТИЙНЫЕ ОБЯЗАТЕЛЬСТВА

Гарантийный срок 5 лет.
Срок службы 10 лет.

ИЗГОТОВИТЕЛЬ

ООО «ДАККОР»
105066, г. Москва, вн.тер.г. муниципальный округ Басманный, ул. Нижняя Красносельская, д. 40/12, к. 2, этаж 3, ком. 1
Адрес производства: 432072, Ульяновская область, г. о. Ульяновск, г. Ульяновск, проезд Инженерный 44-й, зд. 13/5

ИНФОРМАЦИЯ О ДАТЕ ИЗГОТОВЛЕНИЯ

Месяц и год изготовления указаны на изделии.

СТРАНА ПРОИЗВОДСТВА

Россия

ИНФОРМАЦИЯ О ПОДТВЕРЖДЕНИИ СООТВЕТСТВИЯ

EAC

IEK INSPIRIA

EN Socket-outlet

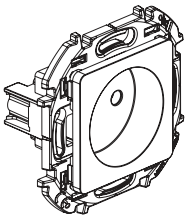

Non-grounded socket-outlet without protective shutters

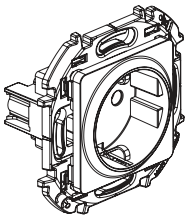

Grounded socket-outlet without protective shutters

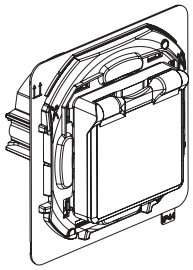

IP44 grounded socket-outlet with protective shutters and cover

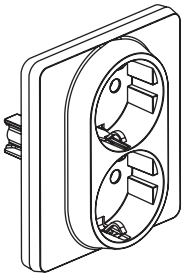

Grounded double-gang socket-outlet without protective shutters

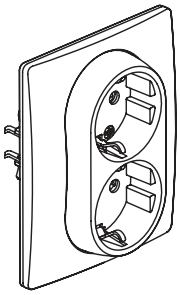

Grounded double-gang socket-outlet with protective shutters

SERIES

Function / Color	White	Ivory	Aluminum	Anthracite-colored	Red	Smoky	Champagne	Black matte
Non-grounded socket-outlet without protective shutters	6 737 101	6 737 111	6 737 121	6 737 131		6 737 171	6 737 181	6 737 191
Grounded socket-outlet without protective shutters	6 737 201	6 737 211	6 737 221	6 737 231		6 737 271	6 737 281	6 737 291
Grounded socket-outlet with protective shutters	6 737 301	6 737 311	6 737 321	6 737 331	6 737 341	6 737 371	6 737 381	6 737 391
IP44 grounded socket-outlet with protective shutters and cover	6 737 401	6 737 411	6 737 421	6 737 431		6 737 471	6 737 481	6 737 491
Grounded double-gang socket-outlet without protective shutters	6 737 501	6 737 511	6 737 521	6 737 531		6 737 671	6 737 681	6 737 691
Grounded double-gang socket-outlet with protective shutters	6 734 501	6 734 511	6 734 521	6 734 531		6 734 571	6 734 581	6 734 591

PURPOSE

The socket-outlets are designed for connecting single-phase electrical consumers to AC network of 250 V~ voltage and 50/60 Hz frequency. The mechanisms are supplied with front panels and supports. To complete the device (except for double-gang socket-outlets), single-gang and/or multi-gang frames must be ordered.
Fastening should be carried out with screws and/or spacer claws.
The products can be flush- or surface-mounted. Surface mounting (except order codes 6 737 4X, 6 737 5X, 6 737 6X, 6 734 5X) is carried out in boxes (order codes 6 739 8X and 6 739 9X).
Socket-outlets (order codes 6 737 4X, 6 737 5X, 6 737 6X, 6 734 5X) are designed for flush mounting only.

Color ("X" in order code): 0 – white; 1 – ivory; 2 – aluminum; 3 – anthracite-colored; 4 – red; 7 – smoky; 8 – champagne ; 9 – black matte

OVERALL DIMENSIONS (MM)

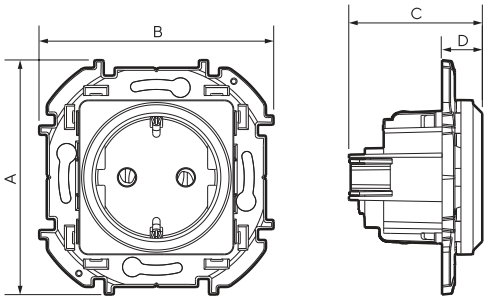

Order code	A	B	C	D
6 737 1X	76	76	40	10
6 737 2X, 6 737 3X	76	76	43	13
6 737 4X	89	84	48	19
6 737 5X, 6 737 6X	95	84	48	22
6 734 5X	104	86	49	24

CONDUCTOR CONNECTION

Screw terminals
Terminal cross-section: 2 × 2,5 mm²
Recommended tightening torque: 0.8 N·m
Insulation stripping length (except for double-gang socket-outlets with protective shutters): 9 mm
Insulation stripping length for double-gang socket-outlets (order code 6 734 5X): 12 mm
Screwdriver: Posidrive 2 or with flat-head 4 mm
Screwdriver: Philips 1 or with flat-head 4 mm

SPESIFICATIONS

Mechanical properties
Ingress protection: IP20
Ingress protection for socket-outlets (order code 6 737 4X) when cover closed: IP44. When the plug is inserted into the socket-outlet, the IP rating is reduced to IP20
Degrees of protection against external mechanical impacts: IK04

Properties of materials to be used
Mechanism and support: polycarbonate
Front panel: polycarbonate
Terminals: brass CuZn37
Screws and nuts: galvanized steel
Halogen free
UV-resistant
Fire resistance:
- 850 °C / 30 s for parts made of insulating materials, that fasten live parts;
- 650 °C / 30 s for other parts made of insulating material.

Electrical rating
Voltage: 250 V~
Frequency: 50/60 Hz
Current: 16 A

Temperature characteristics
Operating temperature: from minus 5 °C to plus 40 °C

Паспорт: INS00201-AA

MAINTENANCE

Clean the surface with a cloth. Do not use acetone, resin remover or trichloroethylene.

ATTENTION
Before using other cleaning agents, always perform a test cleaning

PACKAGING

All mechanisms and components are carefully packed so that the products retain their marketable condition upon delivery to the construction site.
All products have individual packaging (flow-pack).

STORAGE AND TRANSPORTATION CONDITIONS

Transport by any type of closed transport in the manufacturer's packaging.
It is not allowed to throw or tilt the goods.
Store indoors in the manufacturer's packaging.
Storage temperature: from minus 10 °C to plus 70 °C.

DISPOSAL CONDITIONS

Please comply with your country's legal requirements for disposal and recycling of electrical products and packaging materials. The purpose of separate collection of used electrical and electronic devices, batteries/accumulators (if any) and packaging is to encourage the reuse of materials and/or their recycling, as well as to prevent negative effects, such as the emission of hazardous substances that may contain in the product.
At the end of its service life the product must be disposed of properly. The product is disposed of in accordance with the requirements of the current regulations.

At the end of its service life the product does not pose a danger to human life and health.
At the end of its service life the product must not be disposed of with usual household waste, but must be taken to a center for recycling of electrical and electronic equipment.

RULES AND CONDITIONS FOR INSTALLATION AND SAFE OPERATION

Installation of this product must be performed by a qualified electrician. Before installation, it is necessary to completely disconnect the power supply. Start installation work only when there is absolute certainty that there is no voltage in the network. Incorrect installation or violation of the operating rules of the product may lead to fire or electric shock. Before installation, it is necessary to carefully read the manufacturer's recommendations set out in this manual, and also consider the requirements for the installation location of the product. It is prohibited to disassemble, disable or modify the product.

Troubleshooting actions
If a fault is detected, only qualified personnel may tamper and repair the product. Unauthorized tampering or repairing by third parties will invalidate any claims for liability, replacement or warranty service.
If signs of a fault are detected, the product must be immediately disconnected.

ATTENTION
Do not tamper, disassemble or repair the product yourself. Repair should be performed only by authorized and qualified personnel.

The main criterion for assessing reliability is failure, i.e. a condition that involves a disruption in the product operability. The following indicators may be a sign of failure:
- considerable destruction of the product;
- deformation of the product;
- permanent wear of the product as a result of expiration of the service life;
- ingress of foreign materials;
- spontaneous loosening of the fastening of parts;
- unacceptable deviations in design parameters, parts and devices that affect safety.

The main causes of failures are:
- failure of device parts;
- operation violation;
- malfunction of devices or parts;
- permanent wear of separate elements as a result of the expiration of the service life, as well as corrosion, erosion, etc.

Troubleshooting

Problem	Cause	Remedy
Overheating	Loosening of the screws of conductor terminal	Tighten the screws with torque of 0.8 N·m
Power delivery failure	Incorrect connection of power delivery wire; Cable break or short circuit	Check the relevant connections; Eliminate possible break or short circuit
Shutdown	Connection wire fault	Check the connection wire

COMPLETENESS OF SET

Delivery set includes:
Device – 1 pc;
Packaging – 1 pc.

WARRANTY

Warranty period – 5 years
Service life – 10 years.

MANUFACTURER

DACCORD LLC
105066, Moscow, intra-city area, Basmannyi municipal district, Nizhnyaya Krasnoselskaya st., 40/12, bldg. 2, floor 3, off. 1
Manufactured: 432072, Ulyanovsk region, Ulyanovsk urban district, Ulyanovsk, proezd Inzhenernyi 44th, bldg. 13/5, Russia

MANUFACTURE DATE INFORMATION

The month and year of manufacture are indicated on the product.

MANUFACTURING COUNTRY

Russia

iEKINSPIRIA

KZ Электр штепселді розетка

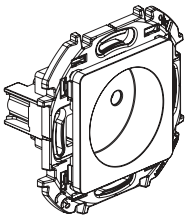
Пердесіз жерге тұйықталмаған розетка

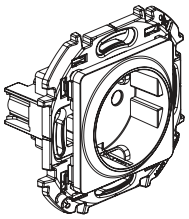
Пердесіз жерге тұйықталған розетка

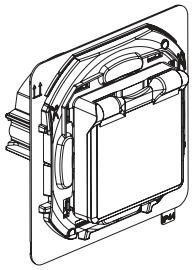
Перделі және IP44 қорғаныш қақпағы бар жерге тұйықталған розетка

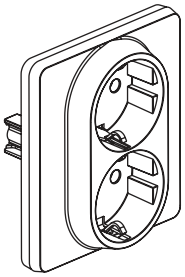
Пердесіз жерге тұйықталған қосарлы розетка

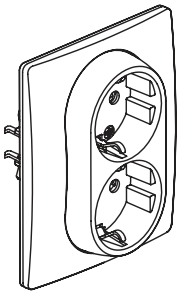
Перделі жерге тұйықталған қосарлы розетка

СЕРИЯСЫ

Функциясы / Түсі	Ақ	Піл сүйегі	Алюминий	Антрацит	Қызыл	Түтінді	Шампань	Күңгірт қара
Пердесіз жерге тұйықталмаған розетка	6 737 101	6 737 111	6 737 121	6 737 131		6 737 171	6 737 181	6 737 191
Пердесіз жерге тұйықталған розетка	6 737 201	6 737 211	6 737 221	6 737 231		6 737 271	6 737 281	6 737 291
Перделі жерге тұйықталған розетка	6 737 301	6 737 311	6 737 321	6 737 331	6 737 341	6 737 371	6 737 381	6 737 391
Перделі және IP44 қорғаныш қақпағы бар жерге тұйықталған розетка	6 737 401	6 737 411	6 737 421	6 737 431		6 737 471	6 737 481	6 737 491
Пердесіз жерге тұйықталған қосарлы розетка	6 737 501	6 737 511	6 737 521	6 737 531		6 737 671	6 737 681	6 737 691
Перделі жерге тұйықталған қосарлы розетка	6 734 501	6 734 511	6 734 521	6 734 531		6 734 571	6 734 581	6 734 591

МАҚСАТЫ

Электр штепселді розеткалар бір фазалы электр тұтынушыларды кернеуі 250 В~ және жиілігі 50/60 Гц айнымалы ток желісіне жалғауға арналған. Механизмдер беткі панелдермен және супорттармен бірге жеткізіледі. Құрылғыны (қосарлы розеткалардан басқасы) толық жинақтау үшін бір постты және/немесе көп постты жақтауларға тапсырыс беру керек.
Бұрамалардың және/немесе кергіш тетіктердің көмегімен бекітіледі.
Жасырын немесе ашық типтегі монтаждау. Ашық типтегі монтаждау (6 737 4X, 6 737 5X, 6 737 6X, 6 734 5X арт.басқасы) 6 739 8X және 6 739 9X арт. қораптарында іске асырылады.
6 737 4X, 6 737 5X, 6 737 6X, 6 734 5X арт. розеткалары тек жасырын монтаждауға арналған.

Түсі (артикулдағы «X»): 0 – ақ; 1 – піл сүйегі; 2 – алюминий; 3 – антрацит; 4 – қызыл; 7 – түтінді; 8 – шампань; 9 – күңгірт қара

ГАБАРИТТІК ӨЛШЕМДЕРІ (ММ)

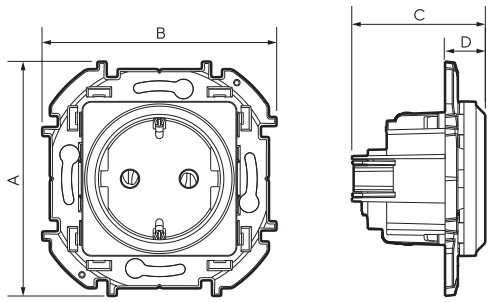

Артикулы	A	B	C	D
6 737 1X	76	76	40	10
6 737 2X, 6 737 3X	76	76	43	13
6 737 4X	89	84	48	19
6 737 5X, 6 737 6X	95	84	48	22
6 734 5X	104	86	49	24

СЫМДАРДЫ ЖАЛҒАУ

Бұрамалы қысқыштар
Қысқыштардың сыйымдылығы: 2 × 2,5 мм²
Ұсынылатын қатайту моменті: 0,8 Н·м
Оқшауламаны кетіру ұзындығы (перделі қосарлы розеткалардан басқасы): 9 мм 6 734 5X: 12 мм арт қосарлы розеткалардың оқшауламаны кетіру ұзындығы.
Бұрауыш: Posidrive 2 немесе 4 мм тік оймакілтекпен
Бұрауыш: Philips 1 немесе 4 мм тік оймакілтекпен

ТЕХНИКАЛЫҚ СИПАТТАМАЛАРЫ

Механикалық сипаттамалары
Қатты заттар мен судың енуінен қорғаныш дәрежесі: IP20
6 737 4X арт. розеткалар үшін қақпақ жабық кезде қатты заттар мен су өтуінен қорғаныш дәрежесі: IP44. Аша розеткаға кіргізілген жағдайда, IP дәрежесі IP20-ға дейін төмендейді.
Механикалық соққылардан қорғаныш дәрежесі: IK04

Пайдаланылатын материалдардың сипаттамалары
Механизм және суппорт: поликарбонат
Беткі панель: поликарбонат
Қысқыштар: CuZn37 жез
Бұрамалар мен сомындар: мырышталған болат
Құрамында галогендер жоқ.
УК сәулеленуге төзімді
Отқа төзімділік:
- плюс 850 °C / 30 с ток жеткізгіш бөлшектердің тіреулері болып табылады оқшаулағыш материалдардан жасалған бөлшектер үшін;
- плюс 650 °C / 30 с оқшаулағыш материалдардан жасалған қалған бөлшектер үшін.

Электр сипаттамалар
Кернеу: 250 В~
Жиілік: 50/60 Гц
Ток: 16 А

Температуралық сипаттамалар
Пайдалану температурасы: минус 5 °C-ден плюс 40 °C-ге дейін

Паспорт: INS00201-AA

ТЕХНИКАЛЫҚ ҚЫЗМЕТ КӨРСЕТУ

Бетін матамен тазарту.
Ацетонды, шайырды кетіруге арналған тазалағыш құралдарды немесе трихлорэтиленді пайдалануға тыйым салынады.

НАЗАР АУДАРЫҢЫЗ
Басқа тазалағыш құралдарды пайдаланар алдында сынақ тазалау жүргізіңіз.

ҚАПТАМА

Барлық механизмдер мен жабдықтаушы бөлшектер бұйымдар оларды құрылыс объектісіне жеткізілген кезге өзінің тауарлық түрін сақтайтындай етіп мұқият буып-түйілген.
Барлық бұйымдарда жеке қаптама (флоупак) болады.

САҚТАУ ЖӘНЕ ТАСЫМАЛДАУ ШАРТТАРЫ

Өндірушінің қаптамасында жабық көліктің кез келген түрімен тасымалдау.
Тауарды лақтыруға және домалатуға болмайды.
Өндірушінің қаптамасында жабық жерде сақтаңыз.
Сақтау температурасы: минус 10 °С-ден плюс 70 °С-ге дейін.

КӘДЕГЕ ЖАРАТУ ШАРТТАРЫ

Электр техникалық және буып-түю материалдарын кәдеге жарату және қайта өңдеу жөнінде өз еліңіздің заңнамасының талаптарын сақтаңыз. Жарамсызға айналған электр аспаптары мен электронды құрылғыларды, батареяларды/аккумуляторларды (бар болса) және қаптаманы бөлек жинаудың мақсаты материалдарды және/немесе олардың қайта өңделген өнімдерін қайтадан пайдалануды ынталандыру, сондай-ақ теріс әсерлердің, мәселен бұйымның құрамында бар қауіпті заттардың бөлінуінің алдын алу. Пайдалану мерзімі аяқталғаннан кейін бұйым тиісінше кәдеге жаратылуы тиіс. Бұйымды кәдеге жарату қолданыстағы нормалардың талаптарына сай жүргізіледі. Қызмет мерзімі аяқталғаннан кейін бұйым адамдардың өмірі мен денсаулығына қауіп төндірмейді.
Қызмет мерзімінің соңында бұйымды әдеттегі шаруашылық қоқысымен бірге кәдеге жаратуға тыйым салынады, электр және электронды жабдықтарды кәдеге жаратуға қабылдау пунктіне апарған жөн. Бұйымды өндірген кезде пайдаланылатын материалдардың кейбіреулерін қабылдау пунктіне жеткізсе, олар қайта өңделуі мүмкін.
Егер Сізге кәдеге жаратуға арналған қабылдау пунктерінің орналасқан жері туралы ақпарат қажет болса, жергілікті билік органдарымен хабарласыңыз.

МОНТАЖДАУ ЖӘНЕ ҚАУІПСІЗ ПАЙДАЛАНУ ҚАҒИДАЛАРЫ МЕН ШАРТТАРЫ

Аталған бұйымды монтаждауды білікті электрик орындауы тиіс. Электр қоректендіруді беруді алдын ала толық өшіру керек. Монтаждау жұмысына тек желіде кернеудің жоқтығына толық сенімділік болған жағдайда ғана кірісу керек.
Бұйымды дұрыс монтаждамау немесе пайдалану қағидаларын бұзу өрттің пайда болуына немесе электр тогы соғуына әкеп соқтыруы мүмкін. Монтаждаудың алдында осы нұсқаулықта баяндалған дайындаушының ұсынымдарымен мұқият танысу, сондай-ақ бұйымның орнатылатын жеріне қойылатын талаптарды назарға алу керек. Нұсқаулықта айтылған жағдайларды қоспағанда, бұйымды бөлшектеуге, істен шығаруға немесе түрлендіруге тыйым салынады.

Ақау анықталған кездегі іс-әрекеттер
Ақау анықталғанда бұйымдарды тек білікті мамандар ғана ашады және жөндейді. Бөгде адамдардың рұқсат етілмеген ашуы немесе жөндеу жұмыстарын жүргізуі кез келген жауапкершілік, айырбастау немесе кепілді қызмет көрсету туралы талаптың заңды күшін жояды. Ақау белгілері анықталғанда бұйымды дереу өшірген жөн.

НАЗАР АУДАРЫҢЫЗ
Бұйымды өз бетінше ашпаңыз, бөлшектемеңіз және жөндемеңіз. Жөндеуді тек авторландырылған білікті персонал ғана жүргізуі тиіс.

Сенімділікті бағалаған кезде басты критерий істен шығу болып табылады, яғни мәні бұйымның жұмысқа жарамдылығының бұзылуы болатын оқиға.
Істен шығу белгісі келесі көрсеткіштер болуы мүмкін:
- бұйымның айтарлықтай бұзылуы;
- бұйымның деформациялануы;
- ресурстың аяқталуы салдарынан бұйымның болмай қоймайтын тозуы;
- бөгде материалдардың түсуі;
- бөлшектердің бекітілуінің өздігінен босауы;
- қауіпсіздікке әсер ететін құрылманың, бөлшектер мен құрылғылардың параметрлерінің жол берілмейтін ауытқулары.

Істен шығудың негізгі себептері:
- құрылғылар бөлшектерінің істен шығуы;
- пайдалану процесінің бұзылуы;
- аспаптардың немесе бөлшектердің ақауы;
- ресурстың таусылуы, сондай-ақ тоттану, эрозия және т.б. құбылыстардың салдарынан жекелеген элементтержің болмай қоймайтын тозуы болып табылады.

Ақауларды іздеу және жою

Проблема	Себебі	Шешімі
Қызып кету	Сымдарды қысқыштың бұрамасы босаған	Қысқыштардың бұрамаларын 0,8 Н·м моментпен тартыңыз
Электр энергиясын жеткізудің бұзылуы	Энергия жеткізу сымы дұрыс жалғанбаған; Кабель үзілген немесе қысқа тұйықталу	Тиісті жалғанымдарды тексеріңіз; Ықтимал үзілуді немесе қысқа тұйықталуды жойыңыз
Өшіру	Жалғау сымның ақауы	Жалғау сымын тексеріңіз

ЖИЫНТЫҚТЫЛЫҒЫ

Жеткізілім жиынтығына мыналар кіреді:
Құрылғы – 1 дн.;
Қаптама – 1 дн.

КЕПІЛДІ МІНДЕТТЕМЕЛЕР

Кепілді мерзім 5 жыл.
Қызмет мерзімі 10 жыл.

ДАЙЫНДАУШЫ

«ДАККОР» ЖШҚ
105066, Мәскеу қ., қал.сырт.аум. Басманный муниципалды округі, Төменгі Красносельская көш., 40/12 үй, 2 пәтер, 3 қабат, 1 бөлме.
Өндірістің мекенжайы: 432072, Ульянов облысы, Ульяновск қ.о., Ульяновск қ., 44 Инженерлік өткелі, 13/5 ғим

ДАЙЫНДАЛҒАН КҮНІ ТУРАЛЫ АҚПАРАТ

Дайындалған айы мен жылы бұйымда көрсетілген.

Ө НДІРГЕН ЕЛ

Ресей

СӘЙКЕСТІКТІ РАСТАУ ТУРАЛЫ АҚПАРАТ

iEKINSPIRIA

UZ Elektr rozetkasi shtirli (shtyepselli)

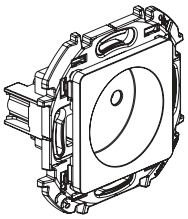
Zaminsiz, pardasiz (shuttersiz) rozetka

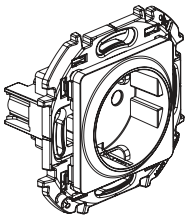
Zaminli, pardasiz (shuttersiz) rozetka

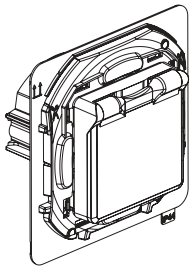
Zaminli, pardali va himoya qopqoqli IP44 darajadagi rozetka

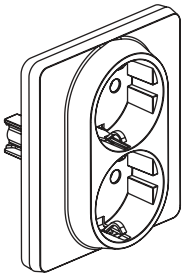
Ikki joyli, zaminli, pardasiz (shuttersiz) rozetka

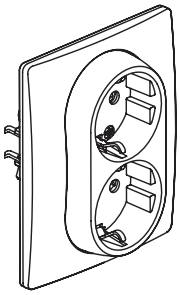
Ikki joyli, zaminli, pardali rozetka

SERIYA

Funksiya \ Rang	Oq	Fil suyagi rangi	Alyuminiy	Antratsit	Qizil	Kulrang	Shampan	Mat qora
Zaminsiz, pardasiz (shuttersiz) rozetka	6 737 101	6 737 111	6 737 121	6 737 131		6 737 171	6 737 181	6 737 191
Zaminli, pardasiz (shuttersiz) rozetka	6 737 201	6 737 211	6 737 221	6 737 231		6 737 271	6 737 281	6 737 291
Zaminli, pardali rozetka	6 737 301	6 737 311	6 737 321	6 737 331	6 737 341	6 737 371	6 737 381	6 737 391
Zaminli, pardali va himoya qopqoqli IP44 darajadagi rozetka	6 737 401	6 737 411	6 737 421	6 737 431		6 737 471	6 737 481	6 737 491
Ikki joyli, zaminli, pardasiz (shuttersiz) rozetka	6 737 501	6 737 511	6 737 521	6 737 531		6 737 671	6 737 681	6 737 691
Ikki joyli, zaminli, pardali rozetka	6 734 501	6 734 511	6 734 521	6 734 531		6 734 571	6 734 581	6 734 591

MAQSADI

Shtirli elektr rozetkalar 250 V~ kuchlanishli va 50/60 Gs chastotali o'zgaruvchan tok tarmoqlariga bir fazali elektr iste'molchilarini ulash uchun mo'ljallangan. Mexanizmlar old panellar va tayanchlar (supportlar) bilan birgalikda yetkazib beriladi. Qurilmani to'liq jihozlash uchun bir joyli va/yoki ko'p joyli ramkalarni buyurtma qilish zarur.
Qurilmani to'liq jihozlash uchun (ikki joyli rozetkalardan tashqari) bir joyli va/yoki ko'p joyli ramkalarni buyurtma qilish zarur.
Yashirin yoki ochiq turdagi o'rnatish. Ochiq turdagi o'rnatish (art. 6 737 4X, 6 737 5X, 6 737 6X, 6 734 5X dan tashqari) 6 739 8X va 6 739 9X-artikuldagi qutilarga o'rnatiladi.
6 737 4X, 6 737 5X, 6 737 6X, 6 734 5X-artikuldagi rozetkalar faqat yashirin o'rnatish uchun mo'ljallangan.

Rang ("X" maqolada): 0 – oq; 1 – fil suyagi rangi; 2 – alyuminiy; 3 – antratsit; 4 – qizil; 7 – kulrang; 8 – shampan rangi; 9 – mat qora.

UMUMIY O'LCHAMLAR (MM)

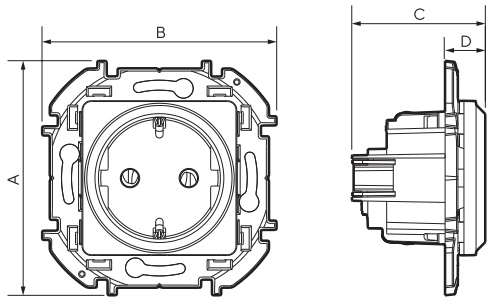

Artikul	A	B	C	D
6 737 1X	76	76	40	10
6 737 2X, 6 737 3X	76	76	43	13
6 737 4X	89	84	48	19
6 737 5X, 6 737 6X	95	84	48	22
6 734 5X	104	86	49	24

SIMLARNI ULASH

Vintli qisqichlar
Qisqichlarning sig'imi: 2 × 2,5 mm²
Tavsiya etiladigan qisish momenti: 0,8 N•m
Izolyatsiyani yechish uzunligi (ikki joyli pardali rozetkalardan tashqari): 9 mm
6 734 5X-artikuldagi ikki joyli rozetkalar uchun izolyatsiyani yechish uzunligi: 12 mm
Vintburag'ich: Posidrive 2 yoki to'g'ri kesimli (shlitsli) 4 mm tornavida
Vintburag'ich: Philips 1 yoki to'g'ri kesimli (shlitsli) 4 mm tornavida

TEXNIK TAVSIFLAR

Mexanik xususiyatlar
Qattiq jismlar va suv kirishidan himoya darajasi: IP20
6 737 4X-artikuldagi rozetkalar uchun qattiq jismlar va suv kirishidan himoya darajasi qopqoq yopiq holatda: IP44. Vilka rozetkaga ulanayotgan paytda himoya darajasi IP20 gacha pasayadi
Tashqi mexanik zarbalardan himoya darajasi: IK04

Ishlatilgan materiallarning xususiyatlari
Mexanizm va tayanch ramka (suport): polikarbonat
Old panel: polikarbonat
Qisqichlar: jez CuZn37
Vintlar va gaykalar: rux bilan qoplangan po'lat
Galogenlar tarkibida yo'q
Ultrabinafsha nurlanishiga chidamli
Yong'inga chidamlilik:
- 850 °C / 30 soniya – tok o'tkazuvchi qismlar o'rnatilgan izolyatsion material qismlari uchun;
- 650 °C / 30 soniya – qolgan izolyatsion material qismlari uchun.

Elektr xususiyatlari
Kuchlanish: 250 B~
Chastota: 50/60 Gts
Joriy: 16 A

Harorat xususiyatlari
Ishlash harorati: –5 °C dan +40 °C gacha

Паспорт: INS00201-AA

TEXNIK XIZMAT KO'RSATISH

Yuzani mato bilan tozalang.
Aseton, smola tozalovchi vositalar yoki trixloroetilen ishlatish taqiqlanadi.

DIQQAT
Boshqa tozalovchi vositalarni ishlatishdan avval albatta sinov tozalashini o'tkazing.

SAQLASH VA TASHISH SHARTLARI

Ishlab chiqaruvchining qadoqlarida har qanday turdagi yopiq transport vositalarini tashish.
Mahsulotni tashlash yoki ag'darish taqiqlanadi.
Ishlab chiqaruvchining qadoqlarida yopiq joylarda saqlang.
Saqlash harorati: –10 °C dan +70 °C gacha.

UTILIZATSIYA SHARTLARI

O'z mamlakatingizdagi elektr texnika mahsulotlari va qadoqlash materiallarini utilizatsiya qilish hamda qayta ishlash bo'yicha qonun talablariga rioya qiling. Ishdan chiqqan elektr va elektron qurilmalar, batareyalar/akkumulyatorlar (agar mavjud bo'lsa) hamda qadoqlarning alohida yig'ilishining maqsadi – materiallarni qayta ishlash yoki qayta foydalanishni rag'batlantirish, shuningdek, mahsulot tarkibida bo'lishi mumkin bo'lgan xavfli moddalarning atrof-muhitga salbiy ta'sirini oldini olishdir.
Foydalanish muddati tugagach, mahsulot tegishli tartibda utilizatsiya qilinishi kerak.
Mahsulotni utilizatsiya qilish amaldagi me'yoriy talablar asosida amalga oshiriladi.
Xizmat muddati tugagach, mahsulot inson hayoti va sog'lig'i uchun xavf tug'dirmaydi.
Xizmat muddati tugagach, mahsulotni oddiy maishiy chiqindilar bilan birga tashlash taqiqlanadi, uni elektr va elektron uskunalarni utilizatsiya qilish qabul punktiga topshirish kerak.

Mahsulot ishlab chiqarishda ishlatilgan ayrim materiallar qabul punktiga topshirilganda qayta ishlanishi mumkin.
Agar sizga utilizatsiya qabul punktlarining joylashuvi haqida ma'lumot kerak bo'lsa, mahalliy hokimiyat organlariga murojaat qiling.

O'RNATISH VA XAVFSIZ FOYDALANISH QOIDALARI VA SHARTLARI

Ushbu mahsulotni o'rnatish faqat malakali mutaxassislar tomonidan amalga oshirilishi lozim. Oldindan elektr ta'minotini to'liq o'chirish zarur. Tarmoqda kuchlanish yo'qligiga to'liq ishonch hosil qilingandan keyingina o'rnatish ishlarini boshlash mumkin.
Mahsulotni noto'g'ri o'rnatish yoki foydalanish qoidalariga rioya qilmaslik yong'in chiqishiga yoki elektr toki urishiga olib kelishi mumkin.
O'rnatishdan oldin ishlab chiqaruvchining tavsiyalarini diqqat bilan o'rganish, shuningdek, mahsulot o'rnatiladigan joyga qo'yilgan talablarni inobatga olish zarur. Mahsulotni qismlarga ajratish, ishdan chiqarish yoki o'zgartirish qat'iyan man etiladi.

Nosozlik aniqlanganda bajarilishi lozim bo'lgan harakatlar
Nosozlik aniqlanganda mahsulotni ochish va ta'mirlash ishlarini faqat malakali mutaxassislar amalga oshirishi mumkin.
Ruxsatsiz ochish yoki begona shaxslar tomonidan ta'mirlash ishlari bajarilishi mahsulotni almashtirish, kafolatli xizmat ko'rsatish yoki javobgarlik haqidagi barcha talablarni haqiqiy kuchidan mahrum qiladi.
Nosozlik alomatlari aniqlanganda mahsulotni darhol elektr tarmog'idan uzish kerak.

DIQQAT
Mahsulotni o'zingiz ochmang, qismlarga ajratmang va ta'mirlamang.
Ta'mirlash faqat vakolatli malakali mutaxassislar tomonidan amalga oshirilishi kerak.

Ishonchlilikni baholashdagi asosiy mezon – bu nosozlik, ya'ni mahsulotning ishlash qobiliyati buzilgan holatdir.
Nosozlik belgilari quyidagilar bo'lishi mumkin:
- mahsulotning jiddiy shikastlanishi;
- mahsulotning deformatsiyalanishi;
- resurs tugashi natijasida mahsulotning qaytarilmas darajada yeyilishi;
- begona moddalar kirib qolishi;
- qismlarning o'z-o'zidan bo'shashishi;
- xavfsizlikka ta'sir qiluvchi konstruktsiya, detallar yoki qurilmalar parametrlarining ruxsat etilmagan og'ishi.

Nosozliklarning asosiy sabablari:
- qurilma detallarining ishdan chiqishi;
- ekspluatatsiya jarayonining buzilishi;
- asbob yoki detallar nosozligi;
- resurs tugashi natijasida ayrim qismlarning qaytarilmas yeyilishi, shuningdek korroziya, eroziya va shu kabi boshqa hodisalar.

Nosozliklarni aniqlash va bartaraf etish

Muammo	Sabab	Yechim
Qizib ketish	O'tkazgichlarni qisqichlarda ushlab turgan vintlarning bo'shashishi	Qisqich vintlarini 0,8 N·m moment bilan mahkamlang
Elektr energiyasining uzilishi	Energiya uzatish simining noto'g'ri ulanilishi; Kabel uzilishi yoki qisqa tutashuv	Mos ulanishlarni tekshiring; Kabeldagi uzilish yoki qisqa tutashuvni bartaraf eting
O'chish	Ulanish simining nosozligi	Ulanish simini tekshiring

TO'LIQ KOMPLEKT TARKIBI

Yetkazib berish to'plamiga kiradi:
Qurilma – 1 dona;
Qadoq – 1 dona

KAFOLAT MAJBURIYATLARI

Kafolat muddati – 5 yil.
Xizmat muddati – 10 yil.

ISHLAB CHIQARUVCHI

MCHJ «DAKKOR»
105066, Moskva shahri, Bashmanniy munitsipal okrugi hududi, Nijniya Krasnoselskaya ko'chasi, 40/12-uy, k. 2, 3-qavat, 1-xona
Ishlab chiqarish manzili: 432072, Ulyanovsk viloyati, Ulyanovsk shahar okrugi, Ulyanovsk shahri, Injinerniy 44-proyezd, bino 13/5

ISHLAB CHIQARILGAN SANA HAQIDAGI MA'LUMOT

Ishlab chiqarilgan oy va yil mahsulotda ko'rsatilgan.

ISHLAB CHIQARILGAN MAMLAKAT

Rossiya

iEKINSPIRIA

RO Priză electrică de tip ștecăr

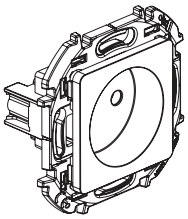
Priză fără împământare fără obloane

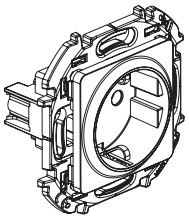
Priză c cu împământare fără obloane

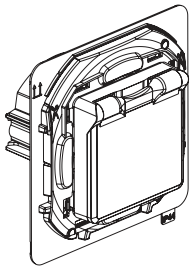
Priză c cu împământare cu obloane și capac de protecție IP44

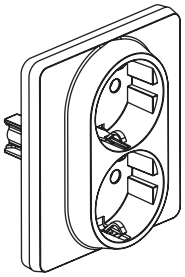
Priză dublă cu împământare fără obloane

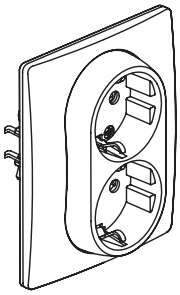
Priză dublă cu împământare cu obloane

SERIA

Funcție / Culoare	Alb	Fildeș	Aluminiu	Antracit	Roșu	Fumuriu	Șampanie	Negru mat
Priză fără împământare fără obloane	6 737 101	6 737 111	6 737 121	6 737 131		6 737 171	6 737 181	6 737 191
Priză cu împământare fără obloane	6 737 201	6 737 211	6 737 221	6 737 231		6 737 271	6 737 281	6 737 291
Priză ccu împământare cu obloane	6 737 301	6 737 311	6 737 321	6 737 331	6 737 341	6 737 371	6 737 381	6 737 391
Priză cu împământare cu obloane și capac de protecție IP44	6 737 401	6 737 411	6 737 421	6 737 431		6 737 471	6 737 481	6 737 491
Priză dublă cu împământare fără obloane	6 737 501	6 737 511	6 737 521	6 737 531		6 737 671	6 737 681	6 737 691
Priză dublă cu împământare cu obloane	6 734 501	6 734 511	6 734 521	6 734 531		6 734 571	6 734 581	6 734 591

PRESCRIPȚIE DE UTILIZARE

Prizele electrice cu ștecher sunt destinate conectării consumatorilor electrici monofazici la o rețea de curent alternativ cu o tensiune de 250 V~ și o frecvență de 50/60 Hz. Mecanismele sunt livrate cu panouri frontale și suporturi. Pentru a finaliza dispozitivul (cu excepția prizelor duble), este necesar să comandați rame cu un singur post și/sau cu mai multe posturi.
Fixare cu șuruburi și/sau cleme de distanțiere.
Montaj de tip ascuns sau deschis. Montajul de tip deschis (cu excepția art. 6 737 4X, 6 737 5X, 6 737 6X, 6 734 5X) se realizează în cutii art. 6 739 8X și 6 739 9X.
Prizele art. 6 737 4X, 6 737 5X, 6 737 6X, 6 734 5X sunt destinate numai montajului ascuns.

Culoare „X" articol: 0 – alb; 1 – fildeș; 2 – aluminiu; 3 – antracit; 4 – rosu; 7 – fumuriu; 8 – șampanie; 9 – negru mat.

DIMENSIUNI DE GABARIT (MM)

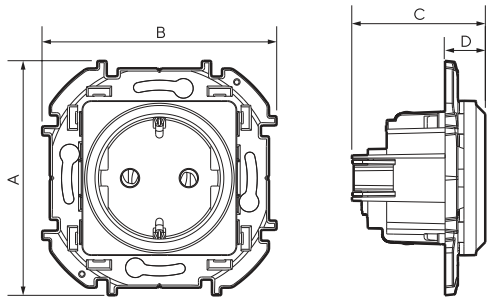

Articol	A	B	C	D
6 737 1X	76	76	40	10
6 737 2X, 6 737 3X	76	76	43	13
6 737 4X	89	84	48	19
6 737 5X, 6 737 6X	95	84	48	22
6 734 5X	104	86	49	24

CONECTAREA CONDUCTORILOR

Cleme cu șurub
Capacitatea clemelor: 2 × 2,5 mm²
Recomandat moment de strângere: 0,8 N•m
Lungimea de dezizolare (cu excepția prizelor duble cu obloane): 9 mm
Lungimea de dezizolare pentru prizele duble art. 6 734 5X: 12 mm
Șurubelniță: Posidrive 2 sau cu fantă dreaptă 4 mm
Șurubelniță: Philips 1 sau cu fantă dreaptă 4 mm

CARACTERISTICI TEHNICE

Caracteristici mecanice
Grad de protecție împotriva pătrunderii corpurilor solide și a apei: IP20
Grad de protecție împotriva pătrunderii corpurilor solide și a apei pentru prizele art. 6 737 4X cu capacul închis: IP44. În cazul în care ștecherul este introdus în priză, gradul IP scade la IP20
Grad de protecție împotriva șocurilor mecanice externe: IK04

Caracteristicile materialelor utilizate
Mecanism și suport: policarbonat
Panou frontal: policarbonat
Cleme: alamă CuZn37
Șuruburi și piulițe: oțel zincat
Nu conține halogeni
Rezistent la radiații UV
Rezistență la foc:
- 850 °C / 30 s pentru părțile din materiale izolatoare, care sunt pori pentru părțile conductoare;
- 650 °C / 30 s pentru restul părților din material izolator.

Caracteristici electrice
Tensiune: 250 V~
Frecvență: 50/60 Hz
Curent: 16 A

Caracteristici de temperatură
Temperatură de funcționare: de la minus 5 °C până la plus 40 °C

Паспорт: INS00201-AA

ÎNTREȚINERE

Curățați suprafața cu o cârpă.
Este interzisă utilizarea acetonei, a detergenților pentru îndepărtarea rășinii sau a tricloretilenei.

ATENȚIE
Înainte de utilizarea altor detergenți este obligatorie efectuarea unei curățări de probă.

AMBALARE

Toate mecanismele și componentele sunt ambalate cu grijă, astfel încât produsele să-și păstreze aspectul comercial până în momentul livrării lor pe șantier.
Toate produsele au ambalaj individual (flowpack).

CONDIȚII DE PĂSTRARE ȘI TRANSPORT

Transport prin orice tip de transport închis în ambalajul producătorului.
Nu este permisă aruncarea și bascularea mărfii.
Depozitați în interior în ambalajul producătorului.
Temperatura de depozitare: de la minus 10 °C până la plus 70 °C.

CONDIȚII DE ELIMINARE

Respectați cerințele legislației țării dumneavoastră privind eliminarea și reciclarea produselor electrice și a materialelor de ambalare. Scopul colectării separate a aparatelor electrice și electronice uzate, a bateriilor/acumulatorilor (dacă există) și a ambalajului este de a încuraja reutilizarea materialelor și/sau reciclarea acestora, precum și de a preveni efectele negative, cum ar fi eliberarea de substanțe periculoase care pot fi conținute în produs.
La sfârșitul duratei de viață, produsul trebuie eliminat în mod corespunzător.
Eliminarea produsului se face conform cerințelor normelor în vigoare.
După expirarea duratei de viață, produsul nu prezintă pericol pentru viața și sănătatea oamenilor.
La sfârșitul duratei de viață, este interzisă eliminarea produsului împreună cu deșeurile menajere obișnuite, ci trebuie dus la un punct de colectare pentru eliminarea echipamentelor electrice şi electronice.
Unele dintre materialele utilizate la fabricarea produsului pot fi reciclate dacă sunt duse la un punct de colectare.
Dacă aveți nevoie de informații despre locația punctelor de colectare pentru eliminare, contactați autoritățile locale.

REGULI ȘI CONDIȚII DE MONTARE ȘI UTILIZARE ÎN SIGURANȚĂ

Montarea acestui produs trebuie efectuată de un electrician calificat. În prealabil, este necesară întreruperea completă a alimentării cu energie electrică. Lucrările de montare trebuie începute numai atunci când există certitudinea absolută că nu există tensiune în rețea.
Montarea incorectă sau nerespectarea regulilor de utilizare a produsului pot duce la incendiu sau electrocutare. Înainte de montare, este necesar să citiți cu atenție recomandările producătorului și să luați în considerare cerințele pentru locul de instalare a produsului. Este interzisă dezasamblarea, scoaterea din funcțiune sau modificarea produsului.

Acțiuni în cazul depistării unei defecțiuni
În cazul depistării unei defecțiuni, deschiderea și repararea produselor pot fi efectuate numai de specialiști calificați.
Deschiderea neautorizată sau efectuarea de reparații de către persoane neautorizate anulează orice cerere de răspundere, înlocuire sau serviciul de garanție.
În cazul depistării semnelor de defecțiune, produsul trebuie deconectat imediat.

ATENȚIE
Nu deschideți, nu dezasamblați și nu reparați produsul de sine stătător. Reparațiile trebuie efectuate numai de personal autorizat și calificat.

Principalul criteriu la evaluarea fiabilității este defecțiunea, adică evenimentul care constă în încălcarea funcționării produsului.
Semnele de defecțiune pot fi următorii indicatori:
- distrugerea semnificativă a produsului;
- deformarea produsului;
- uzura ireversibilă a produsului ca urmare a epuizării resursei;
- pătrunderea materialelor străine;
- slăbirea spontană a fixării detaliilor;
- abateri inadmisibile ale parametrilor construcției, detaliilor și dispozitivelor care afectează siguranța.

Principalele cauze ale defecțiunilor sunt:
- defectarea detaliilor dispozitivelor;
- încălcarea procesului de exploatare;
- defecțiunea aparatelor sau a detaliilor;
- uzura ireversibilă a elementelor individuale ca urmare a epuizării resurselor, precum și coroziunea, eroziunea și alte fenomene similare.

Depistarea și remedierea defecțiunilor

Problemă	Cauză	Soluție
Supraîncălzire	Slăbirea șuruburilor clemei conductoarelor	Strângeți șuruburile clemelor cu un moment 0,8 N·m
Încălcarea transmiterii energiei electrice	Conectare incorectă a cablului pentru transmiterea energiei; Întrerupere sau scurtcircuit al cablului	Verificați conectorii corespunzători; conexiunile; Eliminați o posibilă întrerupere sau scurtcircuit
Deconectare	Defecțiune a cablului de conectare	Verificați firul de conectare

ANSAMBLU DE LIVRARE

Setul de livrare include:
Dispozitiv – 1 buc.;
Ambalaj – 1 buc.

OBLIGAȚII DE GARANȚIE

Perioada de garanție este de 5 ani.
Durata de viață este de 10 ani.

PRODUCĂTOR

SRL "DACCORD"
105066, or. Moscova, terit.int.or.districtul municipal Basmannîi, str. Nijneaia Krasnoselskaia, nr. 40/12, corp 2, etajul 3, cam. 1
Adresa de producție: 432072, regiunea Ulianovsk, or. Ulianovsk, or. Ulianovsk, aleea Injenernîi 44, ed.13/5

INFORMAȚII DESPRE DATA FABRICAȚIEI

Luna și anul fabricației sunt indicate pe produs.

ȚARA DE PRODUCȚIE

Rusia