КРЫШКА КРЕСТОВИНЫ ПЛАВНОЙ

Краткое руководство по эксплуатации

RU

Основные сведения об изделии

Крышка крестовины плавной товарного знака IEK (далее – изделие) предназначена для совместного использования с крестовиной плавной для создания в трассе горизонтального разветвления и поворотов на 90°.

В зависимости от исполнения изделие может применяться внутри общественных, производственных зданий, сооружений и объектов розничной торговли, вне помещений под навесом, на открытом воздухе, а также в помещениях с повышенной влажностью.

Изделие является металлическим компонентом системы кабельных лотков и изготавливается из листовой стали.

Изделие выпускается в исполнении Г01 (горизонтальное).

Изделие выпускается по ТУ 27.33.13-002-83135016-2017.

Технические данные

Основные технические данные изделия приведены в таблице 1.

Общий вид изделия представлен на рисунке 1.

Габаритные размеры и масса изделия приведены в таблице 2.

Комплектность

Комплект поставки изделия приведен в таблице 2.

Меры безопасности

Перед началом эксплуатации изделия необходимо ознакомиться с руководствами по эксплуатации CLN/P.001.

Все работы по монтажу и обслуживанию изделия должны производиться исправным инструментом с соблюдением правил техники безопасности, специально обученным персоналом в соответствии с требованиями нормативно-технической документации в области электротехники.

Правила монтажа и эксплуатации

Изделие должно эксплуатироваться в условиях и по назначению, отвечающих их конструктивному исполнению.

Монтаж изделия выполнять в соответствии с требованиями руководства по эксплуатации CLN/P.001.

Изделие не требует специального обслуживания в процессе эксплуатации.

Крышка является законченным изделием и ремонту не подлежат, при выходе из строя – утилизировать. По истечении срока службы изделие утилизировать.

Диапазон температуры окружающей среды – от минус 50 °С до плюс 40 °С.

Максимальное среднегодовое значение относительной влажности воздуха – 75 % при температуре плюс 15 °С. Допускается влажность 100 % при температуре плюс 25 °С.

Транспортирование, хранение и утилизация

Транспортирование изделия допускается любым видом крытого транспорта, обеспечивающим защиту от механических повреждений, загрязнения и попадания влаги. Условия транспортирования – средние (С) по ГОСТ 23216.

Условия транспортирования и хранения изделия в части воздействия климатических факторов внешней среды от минус 50 °С до плюс 50 °С.

Запрещается хранение и транспортирование любых грузов на поверхности упакованных компонентов систем кабельных лотков.

Запрещается хождение по компонентам систем кабельных лотков.

Запрещается хранение компонентов систем на открытых площадках и транспортирование на открытых грузовых платформах транспорта.

После вывода из эксплуатации изделие утилизируется путем передачи организациям, занимающимся приёмом и переработкой чёрных металлов.

Срок службы и гарантия изготовителя

Гарантийный срок эксплуатации изделия – 36 месяцев со дня продажи при условии соблюдения потребителем правил транспортирования, хранения, монтажа и эксплуатации.

Срок хранения до ввода в эксплуатацию – 36 месяцев.

Срок службы изделия – 20 лет.

COVER FOR SMOOTH CROSSOVER

EN

Basic product data

Cover for smooth crossover IEK trademark (hereinafter – the product) is designed for use with the smooth crossover to provide horizontal branching and 90° bends in the runway.

Depending on the design, the product can be used inside public and industrial buildings, facilities and retail facilities, outside under a canopy, outdoors, as well as in rooms with high humidity.

The product is a metal component of the cable tray system and is manufactured from sheet steel.

The product is available in version Г01 (horizontal).

Technical data

The main technical data of the product are given in the table 1.

The general view of the product is shown in figure 1.

Overall dimensions and weight of the product are given in table 2.

Completeness of set

The delivery set of product is given in table 2.

Safety measures

Before starting operation of product, please, familiarize yourself with the CLN/P.001 operating manual.

All installation and maintenance works of product should be carried out with a serviceable tool, with observing safety rules, by specially trained personnel in accordance with the requirements of reference documentation in the field of electrical engineering.

Installation and operation rules

Product should be operated under the conditions corresponding to their design.

Mount product according to the CLN/P.001 operating manual.

Product do not require special maintenance during operation.

Cover for smooth crossover is non-repairable finished product. Dispose of them in case of failure. At the end of the service life, product should be disposed of.

Ambient temperature range is from minus 50 °C to plus 40 °C.

Maximum annual average value of relative air humidity is 75 % at the temperature of plus 15 °C. Humidity of 100 % at the temperature of plus 25 °C is allowed.

Transportation, storage and disposal

Transportation of product is allowed by any type of covered transport ensuring protection from mechanical damage, dirt and moisture ingress.

Transportation and storage conditions of product in terms of the environment climatic factors' impact is from minus 50 °C to plus 50 °C.

It is forbidden to store and transport any loads on the surface of the packed components of cable tray systems.

Do not walk on the components of cable tray systems.

It is forbidden to store product in open areas and transport on open cargo platforms of vehicles.

After decommissioning, product are disposed of by handing them over to organizations engaged in the reception and recycling of ferrous metals.

Service life and manufacturer's warranties

The warranty period of product' operation – 36 months from the date of sale provided that the consumer complies with the rules of transportation, storage, installation and operation.

Service life before commissioning of product – 36 months.

Service life of product – 20 years.

ЖАТЫҚ АЙҚАСТЫРМАНЫҢ ҚАҚПАҒЫ

KZ

Бұйым туралы негізгі ақпарат

IEK тауар белгісінің жатық айқастырманың қақпағы (бұдан әрі – бұйым) трассада көлбеу тармақталу мен 90° бұрылыстар жасау үшін жатық айқастырмамен бірге пайдалануға арналған.

Орындалуына қарай бұйымдар қоғамдық, өндірістік ғимараттардың, үймереттер мен бөлшек сауда объектілерінің ішінде, үйжайлардан тыс бастырманың астында, ашық ауада, сондай-ақ ылғалдылығы жоғары үйжайларда қолданылуы мүмкін.

Бұйымдар кабель науалардың металл құрамдастары болып табылады және табақшалы болаттан жасалады.

Бұйымдар 27.33.13-002-83135016-2017 ТШ бойынша шығарылады.

Бұйым Г01 орындалымда Г01 (көлбеу) шығарылады.

Техникалық деректер

Техникалық деректер 1-кестеде келтірілген.

Бұйымдардың жалпы көрінісі 1-сурет көрсетілген.

Бұйымның габаритті өлшемдері мен салмағы 2-кестеде келтірілген.

Жиынтықтылығы

Бұйымдардың жеткізілім жиынтығы 2-кестеде келтірілген.

Қауіпсіздік шаралары

Бұйымдарды пайдалануды бастамас бұрын CLN/P.001 пайдалану жөніндегі нұсқаулықпен танысу қажет.

Бұйымдарды монтаждау және қызмет көрсету бойынша барлық жұмыстар қауіпсіздік техникасы ережелерін сақтай отырып, жарамды құралмен, электротехника саласындағы нормативтік-техникалық құжаттаманың талаптарына сәйкес арнайы оқытылған персоналмен жүргізілуі тиіс.

Монтаждау және пайдалану ережелері

Бұйымдарды орнату CLN/P.001 пайдалану жөніндегі нұсқаулықтың талаптарына сәйкес жүзеге асырылады.

Бұйымдар жұмыс кезінде арнайы техникалық қызмет көрсетуді қажет етпейді.

Жатық айқастырманың қақпағы дайын бұйымдар болып табылады және жөндеуге жатпайды, істен шыққан кезде-кәдеге жарату. Бұйымдарды қызмет ету мерзімі аяқталғаннан кейін тастаңыз.

Қоршаған орта температурасының диапазоны минус 50 °С-тан плюс 40 °С-қа дейін.

Ауаның салыстырмалы ылғалдылығының максималды жылдық орташа мәні 75 %, плюс 15 °С температурада. Плюс 25 °С температурада 100 % ылғалдылыққа рұқсат етіледі.

Тасымалдау, сақтау және кәдеге жарату

Бұйымдарды тасымалдауға механикалық зақымданудан, ластанудан және ылғалдың түсуінен қорғауды қамтамасыз ететін жабық көліктің кез келген түрімен жол беріледі. Тасымалдау шарттары – МЕМСТ 23216 бойынша орташа (С).

Сыртқы ортаның климаттық факторларының әсеріне қатысты бұйымдарды тасымалдау және сақтау шарттары минус 50 °С-тан плюс 50 °С-қа дейін.

Кез келген жүктерді буып-түйілген кабель науалары жүйелері құрамдастарының бетінде сақтауға және тасымалдауға тыйым салынады.

Кабель науалары жүйелерінің құрамдастарының үстімен жүруге тыйым салынады.

Аксессуарларды ашық алаңдарда сақтауға және көліктің ашық жүк платформаларында тасымалдауға тыйым салынады.

Пайдаланудан шығарылғаннан кейін бұйымдар қара металдарды қабылдаумен және өңдеумен айналысатын ұйымдарға беру арқылы кәдеге жаратылады.

Өндірушінің қызмет ету мерзімі және кепілдіктері

Пайдаланудың кепілдік мерзімі – тұтынушы тасымалдау, сақтау, монтаждау және пайдалану ережелерін сақтаған жағдайда сатылған күннен бастап 36 ай.

Пайдалануға берілгенге дейін сақтау мерзімі – 36 ай.

Қызмет ету мерзімі – 20 жыл.

Таблица / Table / Кесте 1

Наименование показателя / Parameter denomination / Көрсеткіштің атауы	Значение для исполнения / Value for the version / Орындалым үшін мәні		
	стандарт / standard	RAL	HDZ
Климатическое исполнение по ГОСТ 15150 / Climatic category / МЕМСТ 15150 бойынша климаттық орындау	УХЛ2, ОМ2 / NF2, MU2		УХЛ1, ОМ1 / NF1, MU1
Материал / Material / Материалы	Сталь листовая оцинкованная по ГОСТ 14918 / Galvanized sheet steel / МЕМСТ 14918 бойынша мырышпен қапталған табақшалы болат		Сталь углеродистая по ГОСТ 16523 / Carbon steel / МЕМСТ 16523 бойынша көміртекті болат
Покрытие / Coating / Қамту	По методу Сендзимира / According to Sendzimir coating process / Сендзимир әдісі бойынша	По методу Сендзимира, порошковая окраска / According to Sendzimir coating process, powder paint / Сендзимир әдісі бойынша, ұнтақты бояу	Гор. Ц55 по ГОСТ 9.307 / Hot-galvanizing / МЕМСТ 9.307 бойынша Гор. Ц55
Толщина цинкового покрытия, мкм, не менее / Thickness of zinc coating, μm, not less / Мырышиы жабынның қалыңдығы, мкм, кем емес	5		55
Класс стойкости к коррозии по ГОСТ Р 52868-2021 (МЭК 61537) / Corrosion resistance class according to IEC 61537 / МЭК 61537 бойынша коррозияға төзімділік класы	1		6
Ударная прочность по ГОСТ Р 52868-2021 (МЭК 61537), Дж / Impact resistance according to IEC 61537, J / МЭК 61537 бойынша соққы беріктігі, Дж	10		
Электропроводный компонент / Electrically conductive component / Электр өткізгіш компоненті	Да / Yes / Иә	Нет / No / Жоқ	Да / Yes / Иә

Таблица / Table / Кесте 2

Наименование / Denomination / Атауы	L, mm	B, mm	Масса компонента, кг, для исполнения / Component weight, kg, for the version / Салмағы құрамдас, кг, орындау үшін			Комплект поставки, шт. / Delivery set, pcs / Жеткізілім жиынтығы, дана
			стандарт / standard	HDZ	RAL	
ESCA Крышка крестовины плавной / Cover for the smooth crossover / Жатық айқастырманың қақпағы тип / type / типті Г01 50мм	310	51,5	0,30	0,32	0,31	1
ESCA Крышка крестовины плавной / Cover for the smooth crossover / Жатық айқастырманың қақпағы тип / type / типті Г01 80мм	340	81,5	0,40	0,43	0,42	1
ESCA Крышка крестовины плавной / Cover for the smooth crossover / Жатық айқастырманың қақпағы тип / type / типті Г01 100мм	360	101,5	0,48	0,51	0,50	1
ESCA Крышка крестовины плавной / Cover for the smooth crossover / Жатық айқастырманың қақпағы тип / type / типті Г01 150мм	410	151,5	0,69	0,74	0,72	1
ESCA Крышка крестовины плавной / Cover for the smooth crossover / Жатық айқастырманың қақпағы тип / type / типті Г01 200мм	460	201,5	0,93	1,00	0,97	1
ESCA Крышка крестовины плавной / Cover for the smooth crossover / Жатық айқастырманың қақпағы тип / type / типті Г01 300мм	560	301,5	1,49	1,59	1,55	1
ESCA Крышка крестовины плавной / Cover for the smooth crossover / Жатық айқастырманың қақпағы тип / type / типті Г01 400мм	660	401,5	2,17	2,32	2,26	1
ESCA Крышка крестовины плавной / Cover for the smooth crossover / Жатық айқастырманың қақпағы тип / type / типті Г01 500мм	760	501,5	2,95	3,16	3,07	1
ESCA Крышка крестовины плавной / Cover for the smooth crossover / Жатық айқастырманың қақпағы тип / type / типті Г01 600мм	860	601,5	3,84	4,11	3,99	1
Крышка крестовины плавной / Cover for the smooth crossover / Жатық айқастырманың қақпағы тип / type / типті Г01 EA 50мм	310	51,5	0,30	0,32	0,31	1
Крышка крестовины плавной / Cover for the smooth crossover / Жатық айқастырманың қақпағы тип / type / типті Г01 EA 80мм	340	81,5	0,40	0,43	0,42	1
Крышка крестовины плавной / Cover for the smooth crossover / Жатық айқастырманың қақпағы тип / type / типті Г01 EA 100мм	360	101,5	0,48	0,51	0,50	1
Крышка крестовины плавной / Cover for the smooth crossover / Жатық айқастырманың қақпағы тип / type / типті Г01 EA 150мм	410	151,5	0,69	0,74	0,72	1
Крышка крестовины плавной / Cover for the smooth crossover / Жатық айқастырманың қақпағы тип / type / типті Г01 EA 200мм	460	201,5	0,93	1,00	0,97	1
Крышка крестовины плавной / Cover for the smooth crossover / Жатық айқастырманың қақпағы тип / type / типті Г01 EA 300мм	560	301,5	1,49	1,59	1,55	1
Крышка крестовины плавной / Cover for the smooth crossover / Жатық айқастырманың қақпағы тип / type / типті Г01 EA 400мм	660	401,5	2,17	2,32	2,26	1
Крышка крестовины плавной / Cover for the smooth crossover / Жатық айқастырманың қақпағы тип / type / типті Г01 EA 500мм	760	501,5	2,95	3,16	3,07	1
Крышка крестовины плавной / Cover for the smooth crossover / Жатық айқастырманың қақпағы тип / type / типті Г01 EA 600мм	860	601,5	3,84	4,11	3,99	1

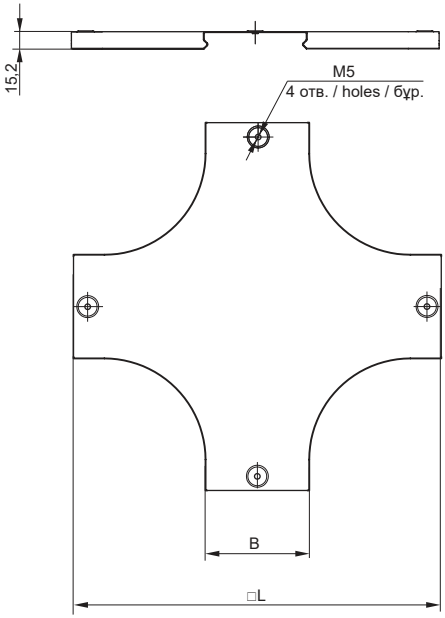

Рисунок 1 / Figure 1 / 1 сурет

В период гарантийных обязательств и при возникновении претензий обращаться к продавцу или в организации: /

During the warranty period and in the event of claims contact the seller or the organizations: /

Кепілдік міндеттемелер кезеңінде және наразылықтар туындаған кезде сатушыға немесе ұйымға жүгіну:

Российская Федерация
ООО «ИЭК ХОЛДИНГ»
142100, Московская область,
г. Подольск, проспект Ленина,
дом 107/49, офис 457
Тел./факс: +7 (495) 542-22-27
info@iek.ru, www.iek.ru

Russian Federation
LLC "IEK HOLDING"
107/49 Prospect Lenina, office 457,
Podolsk, Moscow region, 142100
Tel./fax: +7 (495) 542-22-27
info@iek.ru, www.iek.ru

Republica Moldova
"IEK TRADE" SRL
MD-2044, orașul Chișinău,
str. Maria Drăgan 21
Tel.: +373 (22) 479-065, 479-066
Fax: +373 (22) 479-067
info@iek.md; infomd@md.iek.ru
www.iek.md

ИЭК Монгол ХХК
Улаанбаатар хот, Баянгол дүүрэг,
20-р хороо, Үйлдвэрийн баруун бүс 16100,
Москвагийн гудамж 9, Эндлесс төв
Тел.: +976 7015-28-28
Факс: +976 7016-28-28
info@iek.mn, www.iek.mn

Республика Беларусь
Представительство ООО «ИЭК ХОЛДИНГ»
в Республике Беларусь
220025, г. Минск, ул. Шафарнянская,
д. 11, пом. 36
Тел.: +375-17-363-44-12(11)
iek.by@iek.ru, www.iek.ru

Азия елдері
Қазакстан Республикасы
ЖШС «ТД ИЭК.КАЗ»
040916, Алматы облысы, Қарасай ауданы,
Иргелі ауы-лы, Акжол ықшам ауданы 71А
Тел.: +7 (727) 237-92-49, 237-92-50
infokz@iek.ru, www.iek.kz

O'zbekiston Respublikasi
Xorijiy Korxona (XK) AZIAEL-EKTROKOMPLEKT MHCJ
Joylashgan joyi: Yashnobod tu-mani, M. Ashrafiy
2 –TOR KO`CHASI, 5-UY, Toshkent shah-ri, 100074
Iste'molchilarni da'vo qilish uchun manzil:
Yashnobod tumani, M. Ashrafiy 2 –TOR KO`CHASI,
4-UY, Toshkent shahri, 100074
Tel.: +99878 122 84 31, +99878 122 84 32
info@iek.uz, www.iek.uz

კავკასიის ქვეყნები
საქართველო
შპს "ივერიაელექტროკომპლექტ"
საქართველო, 0182, თბილისი, სამგორის
რაიონი, შუამთის ქუჩა 20
Tel: +995 032 2831014
www.iek.com.ge
0101 თბილისი, საქართველო. დადიანის
გამზირი #7, სავაჭრო ცენტრი "ქარვასლა",
ოფისი #323ბ

Свидетельство о приемке / Acceptance certificate / Қабылдау туралы куәлік

Крышка крестовины плавной /
Cover for the smooth crossover / Жатық айқастырманың қақпағы _____

изготовлена в соответствии с действующей технической документацией и признана годной для эксплуатации. / is manufactured in accordance with the valid technical documentation and is recognized as suitable for operation. / қолданыстағы техникалық құжаттамаға сәйкес жасалған және пайдалануға жарамды деп танылған.

Дата изготовления указана на маркировочной этикетке. / The date of manufacture is indicated on the marking label. / Дайындалған күні таңбалау заттаңбасында көрсетілген

Штамп ОТК / QC stamp / ТББ мөртабаны _____

Дата продажи / Date of sale / Сату күні _____

Штамп магазина / Store stamp / Дүкен мөртабаны _____

Произведено: ООО «ИЭК ХОЛДИНГ»
РФ, 142100, Московская обл., г. Подольск, пр-т Ленина, д. 107/49, оф. 457
Адрес производства: РФ, 301030, Тульская обл., г. Ясногорск, ул. П. Добрынина. д. 1-Б

EN
Made by: LLC "IEK HOLDING"
107/49 Prospect Lenina, off. 457, Podolsk, Moscow reg., Russian Federation, 142100
Manufactured: P. Dobrinina str. 1-B, Yasnogorsk, Tula reg., Russian Federation, 301030

KZ
Өндіруші: «ИЭК ХОЛДИНГ» ЖШҚ
ФР, 142100, Мәскеу облысы, Подольск қаласы, Ленин даңғылы, 107/49 үй, 457 кеңсе
Өндіріс мекен-жайы: РФ, 301030, Тула облысы., Ясногорск қаласы, П.Добрынин көшесі, 1-Б үй

Издание / Version / Басылым 2

МП