КОРПУС ТОЧКИ КОНСОЛИДАЦИИ / THE CONSOLIDATION POINT ENCLOSURE / ШОҒЫРЛАНДЫРУ НҮКТЕСІНІҢ КОРПУСЫ

Краткое руководство по эксплуатации

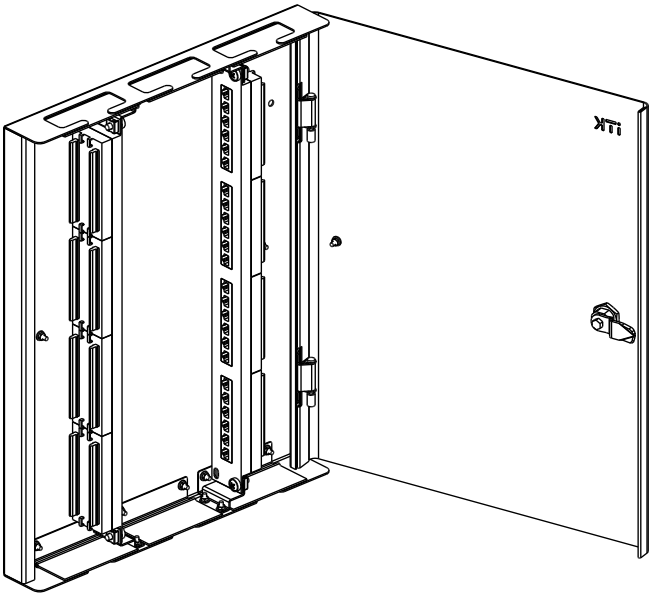

RU

Основные сведения об изделии

Корпус точки консолидации товарного знака ITK (далее - корпус) рассчитан для установки 19-дюймовых патч-панелей, предназначенных для коммутации активного сетевого оборудования и организации кабельного пространства.

Конструктивные особенности:

- возможность установки скоммутированных патч-панелей и удобный кабельный менеджмент, благодаря открытому щёточному вводу;

– возможность ввода кабелей как сверху, так и снизу, через щёточный ввод;

– возможность установки двух патч-панелей UTP 24 порта арт. PP24-1UC5EU-D05, PP24-1UC6U-D05 (в комплект поставки не входят);

– для предотвращения несанкционированного доступа внутрь корпуса, дверь оборудована замком;

– возможность пломбировки замка.

Структура и пример условного обозначения артикула корпуса:

IND-CC05-PP48-CB - ITK Корпус точки консолидации патч-панели UTP 48 портов черный, где:

– IND-CC – корпус консолидации заказной;

– 05 – цвет корпуса (черный RAL 9005);

– PP48 – для установки патч-панели UTP 48 портов (2 шт. по 24 порта);

– CB – исполнение корпуса.

Технические данные

Основные технические данные корпуса приведены в таблице 1.

Габаритные размеры корпуса приведены в таблице 2 и на рисунке 1, расположение патч-панелей UTP в корпусе представлено на рисунке 2.

Устройство

Конструкция корпуса сборно-разборная, состоящая из корпуса и дверцы. Дверца оборудована замком.

Внутри корпуса установлены кронштейны для последующего монтажа двух патч-панелей UTP 24 порта с помощью винтов, шайб и закладных гаек, входящих в комплект крепежа.

Корпус с двух сторон имеет кабельные щёточные вводы.

Правила монтажа

Для монтажа корпуса к стене необходимо:

– открыть дверь корпуса и приложить его к стене в требуемом месте;

– отметить на стене расположение двух отверстий на задней стенке корпуса;

– просверлить в стене по отметкам два отверстия на глубину 70 мм;

– забить в отверстия дюбеля;

– закрепить корпус, вкрутив шурупы в дюбеля;

– произвести все необходимые подключения проводов заземления и сетевых кабелей.

Монтаж корпуса представлен на рисунке 3.

Меры безопасности

ЗАПРЕЩАЕТСЯ

Устанавливать оборудование при включенном электрическом питании.
Эксплуатация корпуса без организации заземления.
Прикладывать к корпусу любую механическую нагрузку.

Все работы по монтажу и техническому обслуживанию корпуса должны производиться в обесточенном состоянии специально обученным персоналом.

Корпус является неремонтопригодным.

При обнаружении неисправности по истечении гарантийного срока корпус утилизировать.

По истечении срока службы корпус утилизировать.

Транспортирование, хранение и утилизация

Транспортирование корпуса допускается в упаковке изготовителя любым видом крытого транспорта, обеспечивающим защиту от механических повреждений, загрязнения и попадания влаги, при температуре окружающего воздуха от минус 10 °С до плюс 45 °С.

Хранение корпуса осуществляется в упаковке изготовителя в закрытых помещениях с естественной вентиляцией и при отсутствии в воздухе кислотных, щелочных и других химически активных примесей, при температуре окружающего воздуха от минус 50 °С до плюс 50 °С и относительной влажности не более 75 % при плюс 15 °С.

Корпус утилизировать с металлическим ломом. Детали корпуса утилизировать путем передачи в специализированные организации по переработке вторсырья.

EN

Basic product data

The consolidation point enclosure of ITK trademark (hereinafter - enclosure) is designed for installation of 19-inch patch panels intended for switching of active network equipment and organization of cable space.

Design features:

– possibility to install switched patch panels and convenient cable management, thanks to the open brush gland;

– possibility of cable entering both from above and from below through the brush gland;

– possibility to install two UTP patch panels with 24 ports, item PP24-1UC5EU-D05, PP24-1UC6U-D05 (not supplied);

– to prevent unauthorized access inside the enclosure, the door is equipped with a lock;

– possibility of lock sealing.

Structure and example of an enclosure item designation:

IND-CC05-PP48-CB – ITK Patch panel consolidation point enclosure UTP 48 ports black, where:

– IND-CC – custom consolidation point enclosure;

– 05 – color of the enclosure (black RAL 9005);

– PP48 – for installation of UTP patch panel with 48 ports (2 pcs. 24 ports each);

– CB – enclosure version.

Technical data

Basic technical data of the enclosure are given in table 1.

Overall dimensions of the enclosure are given in table 2 and in figure 1, the location of UTP patch panels in the enclosure is shown in figure 2.

Design

The design of the enclosure is prefabricated and demountable, consisting of an enclosure and a door. The door is equipped with a lock.

Inside the enclosure, there are brackets for further mounting of two UTP patch panels with 24 ports using screws, washers and cage nuts included in the mounting kit.

The enclosure has cable brush glands on both sides.

Installation rules

To mount the enclosure to the wall it is necessary to:

– open the enclosure door and place the enclosure against the wall at the required location;
– mark on the wall the location of two holes on the rear wall of the enclosure;
– drill two holes in the wall according to the marks to a depth of 70 mm;
– drive dowels into the holes;
– fix the enclosure by screwing the screws into the dowels;
– make all necessary connections of ground wires and network cables.

Mounting of the enclosure is shown in figure 3.

Safety measures

IT IS FORBIDDEN

Install the equipment while the electrical power is on.
Operation of the enclosure without grounding.
Apply any mechanical load to the enclosure.

All installation and maintenance works on the enclosure should be carried out in de-energized state by specially trained personnel.

The enclosure is not repairable.

If a malfunction is detected after the warranty period expires, dispose of the enclosure.

Dispose of the enclosure at the end of its service life.

Transportation, storage and disposal

The enclosure can be transported in the manufacturer's package by any type of covered transport, providing protection from mechanical damage, dirt and moisture, at ambient air temperature from minus 10 °C to plus 45 °C.

The enclosure is stored in the manufacturer's package in closed rooms with natural ventilation and in the absence of acid, alkaline and other chemically active impurities in the air, at ambient air temperature from minus 50 °C to plus 50 °C and relative humidity not more than 75 % at plus 15 °C.

Dispose of the enclosure with metal scrap. Dispose of the enclosure parts by handing them over to specialized recycling organizations.

KZ

Бұйым туралы негізгі ақпарат

ITK тауар белгісінің шоғырландыру нүктесінің корпусы (бұдан әрі - корпус) белсенді желі жабдықтарын коммутациялауға және кабель кеңістігін ұйымдастыруға арналған 19 дюймдік патч-панельдерді орнатуға шақталған.

Конструктивтік ерекшеліктері:

– коммутацияланған патч-панельдерді орнату мүмкіндігі және ашық щеткалық кірменің арқасында ыңғайлы кабельдік менеджмент;

– кабельдерді үстінен де, астынан да щеткалық кірме арқылы кіргізу мүмкіндігі;

– PP24-1UC5EU-D05, PP24-1UC6U-D05 арт. UTP 24 портты екі патч-панельді орнату мүмкіндігі (жеткізілім жиынтығына кірмейді);

– корпустың ішіне рұқсат етілмеген кіруді болдырмау үшін есік құлыппен жарақталған;
– құлыпты пломбалау мүмкіндігі.

Корпус артикулының құрылымы мен шартты таңбаламының үлгісі:
IND-CC05-PP48-CB - ITK UTP 48 портты қара патч-панельдің шоғырлану нүктесінің корпусы, мұнда:
– IND-CC – тапсырысты шоғырлану корпусы;
– 05 – корпустың түсі (қара RAL 9005);
– PP48 – UTP 48 портты патч-панельді орнатуға арналған (2 дн. 24 порттан);
– CB – корпустың орындалымы.

Техникалық деректер

Корпустың негізгі техникалық деректері 1 кестеде келтірілген.
Корпустың габариттік өлшемдері 2 кестеде және 1 суретте келтірілген, UTP патч-панельдердің корпуста орналасуы 2 суретте ұсынылған.

Құрылысы

Корпустың конструкциясы құрастырмалы-бөлшекті, ол корпус пен есіктерден тұрады. Есікше құлыппен жарақталған.
Корпустың ішінде бекітпе жиынтығына кіретін бұрамалардың, шайбалар мен салмалы сомындардың көмегімен UTP 24 портты екі патч-панельді әрі қарай монтаждауға арналған кронштейндер орнатылған.
Корпуста екі жақтан кабельдік щеткалық кірмелер бар.

Монтаждау ережелері

Корпусты қабырғаға монтаждау үшін:
– корпустың есігін ашып, оны қабырғаға қажетті жерге қойю;
– қабырғадан корпустың артқы қабырғасында екі саңылаудың орналасуын белгілеу;
– қабырғадан таңбалар бойынша тереңдігі 70 мм екі саңылау бұрғылау;
– саңылауға дюбельдер ұру;
– шуруптарды дюбельдерге бұрап, корпусты бекіту;
– жерге тұйықтау сымдары мен желілік кабельдердің барлық қажетті жалғанымдарын жүргізу қажет.
Корпусты монтаждау 3 суретте ұсынылған.

Қауіпсіздік шаралары

Жабдықты электр қоректендіру қосулы кезде орнатуға
Корпусты жерге тұйықтауды ұйымдастырмай пайдалануға
Корпусқа кез келген механикалық жүктеме түсіруге
ТЫЙЫМ САЛЫНАДЫ.

Корпусты монтаждаудың және техникалық қызмет көрсетудің барлық жұмыстарын арнайы оқытылған персонал токтан ажыратылған күйде жүргізуі тиіс.
Корпус жөндеуге жарамды емес.
Кепілді мерзім өткеннен кейін ақау анықталған кезде корпус кәдеге жаратылуы керек. Қызмет мерзімі өткеннен кейін корпус кәдеге жаратылуы керек.

Тасымалдау, сақтау және кәдеге жарату

Корпусты дайындаушының қаптамасында механикалық зақымданулардан, былғанудан және ылғалдың тиюінен қорғауды қамтамасыз ететін жабық көліктің кез келген түрімен айналадағы ауаның минус 10 °С-нан плюс 45 °С-ке дейінгі температурасында тасымалдауға рұқсат етіледі.

Корпусты сақтау дайындаушының қаптамасында табиғи желдетілетін жабық үйжайларда және ауада қышқылды, сілтілі және басқа химиялық белсенді қоспалар болмаған жағдайда айналадағы ауаның минус 50 °С-ден плюс 50 °С-ге дейінгі температурасында және плюс 15 °С-де салыстырмалы ылғалдылығы 75 %-дан аспайтын жағдайда іске асырылады.

Корпус металл сынығымен бірге кәдеге жаратылады. Корпустың бөлшектерін қайталама шикізатты қайта өңдейтін мамандандырылған ұйымдарға өткізу арқылы кәдеге жарату керек.

Таблица / Table / Кесте 1

Наименование показателя / Parameter denomination / Көрсеткіш атауы	Значение / Value / Мәні
Вид климатического исполнения по ГОСТ 15150 / Climatic version / 15150 МЕМСТ бойынша климаттық орындау түрі	У3 / N3
Температура эксплуатации / Operating temperature / Пайдалану температурасы, °С	-10…+45
Относительная влажность при 15°С / Relative humidity at 15°С / 15°С-де салыстырмалы ылғалдылық	≤ 75 %
Степень защиты корпуса по ГОСТ 14254 (IEC 60529) / Degree of protection according to IEC 60529 / 14254 МЕМСТ (IEC 60529) бойынша қорғау дәрежесі	IP20
Степень защиты от внешнего механического воздействия по ГОСТ IEC 62262 / The degree of protection against external mechanical impact according to the IEC 62262 / IEC 62262 МЕМСТ бойынша сыртқы механикалық әсерден қорғау дәрежесі	IK08
Цвет / Color / Түсі	RAL 9005 (черный / black / қара)
Комплектность / Completeness of set / Жиынтықтылығы*	Корпус / Enclosure: 1 шт. / pc / дана; Комплект крепежа / Mounting kit / Бекітпе жиынтығы: 1 шт. / pc / дана; Паспорт / Passport: 1 экз. / copy / дана.
Срок службы, лет / Service life, years / Қызмет мерзімі, жыл	25
Гарантийный срок эксплуатации, лет / Warranty period of operation, years / Кепілді пайдалану мерзімі, жыл**	3

* Корпус поставляется в собранном виде. / The enclosure is delivered assembled. / Корпус құрастырылған түрде жеткізіледі.

** Гарантия сохраняется при соблюдении покупателем правил эксплуатации, транспортирования и хранения. / Warranty is preserved in case the purchaser complies with the operation, transportation and storage requirements. / Кепілдік сатып алушы пайдалану, тасымалдау және сақтау ережелерін сақтаған кезде сақталады.

Таблица / Table / Кесте 2

Артикул / Item	Габаритные размеры / Overall dimensions / Габариттік өлшемдері		
	Глубина / Length / Терендігі (L), mm	Ширина / Breadth / Ені (B), mm	Высота / Height / Биіктігі (H), mm
IND-CC05-PP48-CB	55	400	510

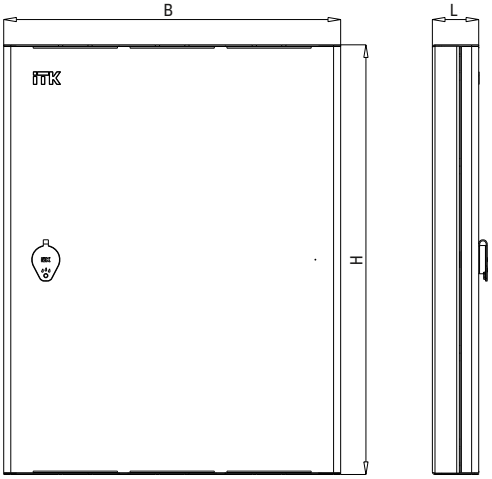

Рисунок 1 – Габаритные размеры корпуса / Figure 1 - Overall dimensions of the enclosure / 1 сурет – Корпустың габариттік өлшемдері

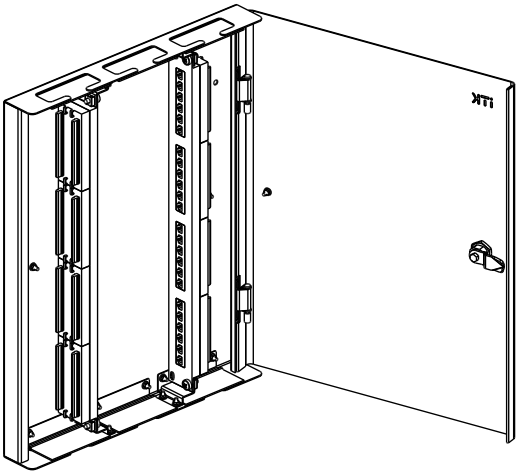

Рисунок 2 – Расположение патч-панелей UTP / Figure 2 - Location of UTP patch panels / 2 сурет –UTP патч-панельдердің орналасуы

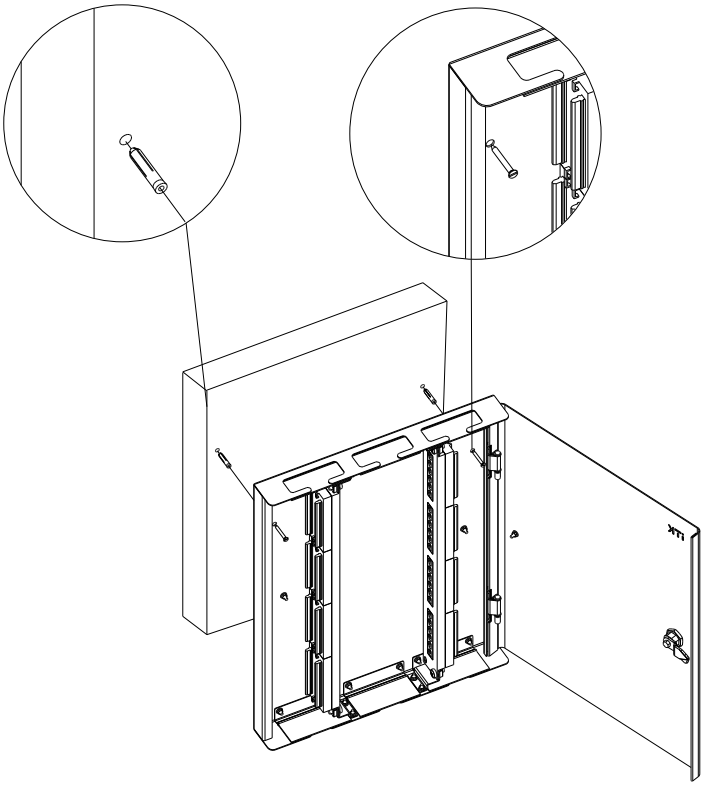

Рисунок 3 – Монтаж корпуса / Figure 3 - Enclosure mounting / 3 сурет – Корпусты монтаждау