КОРОБКА МОНТАЖНАЯ ОГНЕСТОЙКАЯ БЕЗГАЛОГЕННАЯ

ПС

Краткое руководство по эксплуатации
UKF.001.1

RU

Основные сведения об изделии

Коробка монтажная огнестойкая безгалогенная типа ПС товарного знака IEK (далее – коробка) предназначена для защиты мест коммутации, разветвления проводов и кабелей при наружной и внутренней прокладке электропроводки.

Коробка соответствует требованиям ТР ТС 004/2011.

Коробка используются как часть системы электрической канализации проводов и кабелей.

Коробка может быть установлена на любые типы поверхности из негорючих материалов.

Технические данные

Основные технические данные коробки приведены в таблице 1.

Сечение подсоединяемых проводников приведено в таблице 2.

Габаритные и установочные размеры коробок и комплектующих приведены на рисунках 1–5.

Комплектность

Комплект поставки приведен в таблице 3.

Меры безопасности

Все работы по монтажу и техническому обслуживанию коробки должны производиться в обесточенном состоянии электросети специально обученным персоналом с соблюдением требований нормативно-технической документации в области электротехники.

Защита персонала от прикосновения к токоведущим частям обеспечивается основной изоляцией токоведущих частей.

При обнаружении неисправности по истечении гарантийного срока коробку утилизировать.

По истечении срока службы коробку утилизировать.

Правила монтажа

Монтаж должен производиться при температуре от минус 5 °С до плюс 40 °С.

Порядок монтажа коробки:

– снять крышку с коробки, вывернув винты;

– с помощью слесарного ножа прорезать по разметке на стенках коробки отверстия (для коробки с гладкими стенками) или в сальниках (для коробки

с вводами) для ввода и вывода проводников;

– установить коробку на месте эксплуатации;

– завести проводники в коробку (для коробки с гладкими стенками) или предварительно надеть на них сальники, продвинув их до нужной длины провода (для коробки с вводами), и завести их в коробку;

– установить электрооборудование и/или выполнить необходимую коммутацию и разветвление проводников;

– установить крышку и затянуть винты.

Транспортирование, хранение и утилизация

Транспортирование коробки должно осуществляться в упаковке изготовителя любым видом крытого транспорта в соответствии с правилами перевозки грузов, действующими на соответствующем виде транспорта.

Транспортирование коробки должно осуществляться при температуре от минус 25 °С до плюс 60 °С.

Хранение коробки должно осуществляться в упаковке изготовителя в неотапливаемых хранилищах при температуре от минус 25 °С до плюс 60 °С. Относительная влажность воздуха – 75 % при температуре плюс 15 °С. Допускается относительная влажность до 100 % при температуре плюс 25 °С.

Транспортирование и хранение должны осуществляться в условиях, исключающих вероятность механических повреждений коробки.

При транспортировании и хранении коробки в упаковке должны быть уложены на деревянные поддоны.

Допускается хранение и транспортирование упакованных коробок без использования поддонов. Поверхности, на которых осуществляется транспортирование и хранение коробок без поддонов, должны быть сухими и ровными. Попадание под штабель посторонних предметов, воды и горюче-смазочных материалов не допускается.

Коробка не подлежит утилизации в качестве бытовых отходов. Утилизация коробки осуществляется путём передачи организациям, занимающимся переработкой полимерных отходов.

Срок службы и гарантии изготовителя

Гарантийный срок эксплуатации коробки – 3 года со дня продажи при условии соблюдения потребителем правил эксплуатации, транспортирования и хранения.

Срок службы коробки – 10 лет.

Изготовитель вправе снять с себя гарантийные обязательства в случае повреждения коробки в результате нарушения правил транспортирования, хранения, монтажа или эксплуатации.

EN

Basic product data

Halogen-free fire-proof junction box ПС type IEK trademark (hereinafter referred to as the box) is designed to protect the switching points, to branch wires and cables during external and internal wiring.

The box is used as a part of an electrical cable-conduit system of wires and cables.

The box can be installed on any types of surfaces made of non-combustible materials.

Technical data

The main technical data of the box are given in table 1.

The cross-section of the conductors to be connected is given in table 2.

The overall and mounting dimensions of the boxes and components are shown in figures 1–5.

Completeness of set

The delivery set is shown in table 3.

Safety measures

Installation and maintenance of the box must be carried out in a de-energized state of the electrical network by specially trained personnel in compliance with the requirements of normative and technical documentation in the field of electrical engineering.

Protection of personnel from contact with live parts is ensured by the basic insulation of such parts.

If a defect is detected after the warranty period expiration, dispose of the box.

Dispose of the box after the service life has expired.

Installation rules

Installation must be carried out at temperatures from minus 5 °C to plus 40 °C.

Box installation procedure:

– remove the cover from the box by unscrewing the screws;

– cut holes for inserting and leading-out of conductors according to the markings on the walls of the box (for box with smooth walls) or in cable glands (for box with cable entries), using a locksmith's knife;

– install the box in situ;

– insert the conductors into the box (for a box with smooth walls) or first put the glands on them, pushing them to the required length of the wire (for a box with cable entries), and insert them into the box;

– install electrical equipment and/or perform the necessary switching and branching of conductors;

– install the cover and tighten the screws.

Transportation, storage and disposal

The box must be transported in the manufacturer's packaging by any type of covered transport in accordance with the shipping rules in force for relevant transport mode.

The box must be transported at a temperature from minus 25 °C to plus 60 °C.

The box must be stored in the manufacturer's packaging in unheated storage facilities at a temperature from minus 25 °C to plus 60 °C. Relative humidity is 75 % at a temperature of plus 15 °C. Relative humidity up to 100 % is allowed at a temperature of plus 25 °C.

Transportation and storage must be carried out in conditions that exclude the possibility of mechanical damage to the box.

During transportation and storage the boxes in the packaging must be placed on wooden pallets.

Storage and transportation of packed boxes without the use of pallets is permitted. Surfaces on which boxes are transported and stored without pallets must be dry and level. Foreign objects, water, and fuels and lubricants must not be allowed to get under the stack. The box is not subject to disposal as household waste. The box is disposed of by handing it over to organizations engaged in the processing of polymer waste.

Service life and manufacturer's warranties

Warranty period of box operation is 3 years from the date of sale provided that the consumer complies with the rules of operation, storage and transportation.

The service life of the box is 10 years.

The manufacturer has the right to deny warranty obligations in case of damage to the box as a result of improper transportation, storage, installation or operation.

KZ

Бұйым туралы негізгі ақпарат

IEK тауар белгісінің ПС типті галогенсіз отқа төзімді монтаждау қорабы (бұдан әрі – қорап) электр сымдар жүйесін ішке және сыртқа төсеген кезде сымдар мен кабелдердің коммутацияланған тұстарын, тарамдарын қорғауға арналған.

Қорап 004/2011 КО ТР талаптарына сәйкес келеді.

Қорап сымдар мен кабелдер электр кәріз жүйесінің бір бөлігі ретінде пайдаланылады.

Қорапты жанбайтын материалдардан жасалған беттердің кез келген түрлеріне орнатуға болады.

Техникалық деректер

Қораптың негізгі техникалық деректері 1 кестеде келтірілген.

Жалғанатын сымдардың қимасы 2 кестеде келтірілген.

Қораптар мен жабдықтаушылардың габариттік және орнату өлшемдері 1–5 суреттерде келтірілген.

Жиынтықтылығы

Жеткізілім жиынтығы 3 кестеде келтірілген.

Қауіпсіздік шаралары

Монтаждаудың және техникалық қызмет көрсетудің барлық жұмыстарын арнайы оқытылған персонал электр техникасы саласындағы нормативтік-техникалық құжаттаманың талаптарын сақтай отырып, электр желісінен токтан ажыратылған күйінде жүргізуі тиіс.

Персоналды ток өткізгіш бөліктерге жанасудан қорғауды ток өткізгіш бөліктердің негізгі оқшауламасымен қамтамасыз етіледі.

Кепілді мерзім өткеннен кейін ақау анықталғанда қорап кәдеге жаратылуы керек.

Қызмет мерзімі өткеннен кейін қорап кәдеге жаратылуы керек.

Монтаждау қағидалары

Монтаждау минус 5 °С до плюс 40 °С-ге дейінгі температурада жүргізілуі тиіс.

Қорапты монтаждау қағидалары:

– қораптың қақпағын шешіп алу, бұрамаларды бұрап шығару;

– слесарь пышағымен қораптың қабырғаларындағы белгінің бойымен (қабырғалары тегіс қорап үшін) немесе сымдарды кіргізуге және шығаруға арналған тығыздамаларда (кірмелері бар қорап үшін) саңылаулар ою;

– қорапты пайдаланылатын жерге орнату;

– сымдарды қорапқа өткізу (қабырғалары тегіс қорап үшін) немесе оларға алдына ала тығыздамалар кигізіп, оларды сымның қажетті ұзындығына дейін итеру (кірмелер бар қорап үшін), оларды қорапқа кіргізу;

– электр жабдықты орнату және/немесе сымдардың қажетті коммутациясын және тармақталуын орындау;

– қақпақты орнатып, бұрамаларды қатайту.

Тасымалдау, сақтау және кәдеге жарату

Қорап дайындаушының қаптамасында көліктің тиісті түрінде қолданылатын жүктерді тасымалдау қағидаларына сәйкес жабық көліктің кез келген түрімен тасымалдануы тиіс.

Қорап минус 25 °С-ден плюс 60 °С температурада тасымалдануы тиіс.

Қорап дайындаушының қаптамасында жылытылмайтын қоймаларда минус 25 °С-ден плюс 60 °С-ге дейінгі температурада сақталуы тиіс. Ауаның салыстырмалы ылғалдылығы – плюс 15 °С температурада 75 %. Плюс 25 °С температурада 100 %-ға дейін салыстырмалы ылғалдылыққа жол беріледі.

Тасымалдау және сақтау қораптың механикалық зақымдалу ықтималдылығын болдырмайтын жағдайларда жүргізілуі тиіс.

Тасымалдаған және сақтаған кезде қаптамадағы қораптар ағаш тегендерге қойылуы тиіс.

Буып-түйілген қораптарды тегендерді пайдаланбай сақтауға және тасымалдауға болады. Тегендерсіз қораптар тасымалданатын және сақталатын беттер құрғақ және тегіс болуды тиіс. Дестенің астына бөгда заттардың, судың және жанар-жағар материалдардың тиюіне жол берілмейді.

Қорап тұрмыстық қалдықтар ретінде кәдеге жаратылмауы тиіс. Қорап полимерлік қалдықтарды қайта өңдеумен айналысатын ұйымдарға өткізу арқылы кәдеге жаратылады.

Қызмет мерзімі және дайындаушының кепілдіктері

Қораптың кепілді пайдалану мерзімі – тұтынушы пайдалану, сақтау және тасымалдау қағидаларын сақтаған жағдайда сатылған күннен бастап 3 жыл.

Қораптың қызмет мерзімі – 10 жыл.

Қорап тасымалдау, сақтау немесе пайдалану қағидаларын бұзу салдарынан зақымдалаған жағдайда дайындаушы өзінен кепілді міндеттемелерді алып тастауға құқылы.

Таблица / Table / Кесте 1 – Технические данные / Technical data / Техникалық деректер

Наименование показателя / Parameter denomination / Көрсеткіштің атауы	Значение / Value / Мәні
Материал / Material	Полистирол с добавлением концентрата антипиренов от 20 % до 25 % от массы изделий / Polystyrene with the addition of fire retardant concentrate of 20 % to 25 % of the product mass / Бұйымдар салмағының 25 %-на дейін 20 % антипирендер концентраты қосылған полистирол
Категория стойкости к горению по ГОСТ 28157 / Category of resistance to burning / 28157 МЕМСТ бойынша жануға беріктік санаты	ПВ-0
Степень защиты по ГОСТ 14254 (IEC 60529) / Degree of protection according to IEC 60529 / 14254 МЕМСТ (IEC 60529) бойынша қорғаныш дәрежесі	IP44/IP55 – указана на маркировочной этикетке / indicated on the marking label / таңбаланым заттаңбасында көрсетілген
Номинальное напряжение / Rated voltage / Номиналды кернеу Un, V	230/400
Номинальное импульсное напряжение / Rated impulse voltage / Номиналды импульстік кернеу Uimp, kV	4
Номинальное напряжение изоляции / Rated insulation voltage / Оқшауламаның номиналды кернеуі Ui, V	450
Электрическая прочность изоляции / Electric strength of insulation / Оқшауламаның электрлік беріктігі, V	≥ 2000
Сопротивление изоляции при напряжении 500 В постоянного тока / Insulation resistance at 500 V DC / Тұрақты токтің 500 В кернеуінде оқшауламаның кедергісі, МΩ	≥ 100
Ремонтопригодность / Repairability / Жөндеуге жарамдылық	Неремонтопригодна / Non-repairable / Жөндеуге жарамайды
Температура эксплуатации / Operating temperature, / Пайдалану температурасы, °C	–25…+60

Таблица / Table / Кесте 2 – Сечение подсоединяемых проводников / Cross-section of the conductors to be connected / Жалғанатын сымдардың қимасы

Артикул / Order code	Типоисполнение коробки / Box version / Қораптың типтік орындалымы	Количество клемм клеммных колодок / Number of terminals of terminal blocks / Клемма қалыптары клеммалары саны	Сечение подсоединяемых проводников / Cross-section of the conductors to be connected / Жалғанатын сымдардың қимасы, mm^2
UKF10-75-75-028-2-4-09	ПС 75×75×28 mm 2P 4 mm^2 IP44	2	4
UKF10-75-75-028-2-6-09	ПС 75×75×28 mm 2P 6 mm^2 IP44	2	6
UKF10-75-75-028-4-4-09	ПС 75×75×28 mm 4P 4 mm^2 IP44	4	4
UKF10-75-75-028-4-6-09	ПС 75×75×28 mm 4P 6 mm^2 IP44	4	6

Продолжение таблицы / Continuation of the table / Кестенің жалғасы 2

Артикул / Order code	Типоисполнение коробки / Box version / Қораптың типтік орындалымы	Количество клемм клеммных колодок / Number of terminals of terminal blocks / Клемма қалыптары клеммалары саны	Сечение подсоединяемых проводников / Cross-section of the conductors to be connected / Жалғанатын сымдардың қимасы, mm^2
UKF20-100-100-050-2-4-09	ПС 100×100×50 mm 2P 4 mm^2 IP44 гладкие стенки / smooth walls / тегіс қабырғалары	2	4
UKF20-100-100-050-2-6-09	ПС 100×100×50 mm 2P 6 mm^2 IP44 гладкие стенки / smooth walls / тегіс қабырғалары	2	6
UKF20-100-100-050-2-10-09	ПС 100×100×50 mm 2P 10 mm^2 IP44 гладкие стенки / smooth walls / тегіс қабырғалары	2	10
UKF20-100-100-050-4-4-09	ПС 100×100×50 mm 4P 4 mm^2 IP44 гладкие стенки / smooth walls / тегіс қабырғалары	4	4
UKF20-100-100-050-4-6-09	ПС 100×100×50 mm 4P 6 mm^2 IP44 гладкие стенки / smooth walls / тегіс қабырғалары	4	6
UKF20-100-100-050-4-10-09	ПС 100×100×50 mm 4P 10 mm^2 IP44 гладкие стенки / smooth walls / тегіс қабырғалары	4	10
UKF20-100-100-050-6-4-09	ПС 100×100×50 mm 6P 4 mm^2 IP44 гладкие стенки / smooth walls / тегіс қабырғалары	6	4
UKF20-100-100-050-6-6-09	ПС 100×100×50 mm 6P 6 mm^2 IP44 гладкие стенки / smooth walls / тегіс қабырғалары	6	6
UKF20-100-100-050-6-10-09	ПС 100×100×50 mm 6P 10 mm^2 IP44 гладкие стенки / smooth walls / тегіс қабырғалары	6	10
UKF20-150-110-085-2-6-09	ПС 150×110×85 mm 2P 6 mm^2 IP44 гладкие стенки / smooth walls / тегіс қабырғалары	2	6
UKF20-150-110-085-2-10-09	ПС 150×110×85 mm 2P 10 mm^2 IP44 гладкие стенки / smooth walls / тегіс қабырғалары	2	10
UKF20-150-110-085-2-16-09	ПС 150×110×85 mm 2P 16 mm^2 IP44 гладкие стенки / smooth walls / тегіс қабырғалары	2	16
UKF20-150-110-085-4-6-09	ПС 150×110×85 mm 4P 6 mm^2 IP44 гладкие стенки / smooth walls / тегіс қабырғалары	4	6

Продолжение таблицы / Continuation of the table / Кестенің жалғасы 2

Артикул / Order code	Типоисполнение коробки / Box version / Қораптың типтік орындалымы	Количество клемм клеммных колодок / Number of terminals of terminal blocks / Клемма қалыптары клеммалары саны	Сечение подсоединяемых проводников / Cross-section of the conductors to be connected / Жалғанатын сымдардың қимасы, mm^2
UKF20-150-110-085-4-10-09	ПС 150×110×85 mm 4P 10 mm^2 IP44 гладкие стенки / smooth walls / тегіс қабырғалары	4	10
UKF20-150-110-085-4-16-09	ПС 150×110×85 mm 4P 16 mm^2 IP44 гладкие стенки / smooth walls / тегіс қабырғалары	4	16
UKF20-150-110-085-6-6-09	ПС 150×110×85 mm 6P 6 mm^2 IP44 гладкие стенки / smooth walls / тегіс қабырғалары	6	6
UKF20-150-110-085-6-10-09	ПС 150×110×85 mm 6P 10 mm^2 IP44 гладкие стенки / smooth walls / тегіс қабырғалары	6	10
UKF20-150-110-085-6-16-09	ПС 150×110×85 mm 6P 16 mm^2 IP44 гладкие стенки / smooth walls / тегіс қабырғалары	6	16
UKF30-100-100-050-2-4-09	ПС 100×100×50 mm 2P 4 mm^2 IP55 6 вводов / cable entries / кірмесі	2	4
UKF30-100-100-050-2-6-09	ПС 100×100×50 mm 2P 6 mm^2 IP55 6 вводов / cable entries / кірмесі	2	6
UKF30-100-100-050-2-10-09	ПС 100×100×50 mm 2P 10 mm^2 IP55 6 вводов / cable entries / кірмесі	2	10
UKF30-100-100-050-4-4-09	ПС 100×100×50 mm 4P 4 mm^2 IP55 6 вводов / cable entries / кірмесі	4	4
UKF30-100-100-050-4-6-09	ПС 100×100×50 mm 4P 6 mm^2 IP55 6 вводов / cable entries / кірмесі	4	6
UKF30-100-100-050-4-10-09	ПС 100×100×50 mm 4P 10 mm^2 IP55 6 вводов / cable entries / кірмесі	4	10
UKF30-100-100-050-6-4-09	ПС 100×100×50 mm 6P 4 mm^2 IP55 6 вводов / cable entries / кірмесі	6	4
UKF30-100-100-050-6-6-09	ПС 100×100×50 mm 6P 6 mm^2 IP55 6 вводов / cable entries / кірмесі	6	6
UKF30-100-100-050-6-10-09	ПС 100×100×50 mm 6P 10 mm^2 IP55 6 вводов / cable entries / кірмесі	6	10
UKF30-150-110-070-2-6-09	ПС 150×110×70 mm 2P 6 mm^2 IP55 10 вводов / cable entries / кірмесі	2	6
UKF30-150-110-070-2-10-09	ПС 150×110×70 mm 2P 10 mm^2 IP55 10 вводов / cable entries / кірмесі	2	10

Продолжение таблицы / Continuation of the table / Кестенің жалғасы 2

Артикул / Order code	Типоисполнение коробки / Box version / Қораптың типтік орындалымы	Количество клемм клеммных колодок / Number of terminals of terminal blocks / Клемма қалыптары клеммалары саны	Сечение подсоединяемых проводников / Cross-section of the conductors to be connected / Жалғанатын сымдардың қимасы, mm^2
UKF30-150-110-070-2-16-09	ПС 150×110×70mm 2P 16 mm^2 IP55 10 вводов / cable entries / кірмесі	2	16
UKF30-150-110-070-4-6-09	ПС 150×110×70 mm 4P 6 mm^2 IP55 10 вводов / cable entries / кірмесі	4	6
UKF30-150-110-070-4-10-09	ПС 150×110×70 mm 4P 10 mm^2 IP55 10 вводов / cable entries / кірмесі	4	10
UKF30-150-110-070-4-16-09	ПС 150×110×70 mm 4P 16 mm^2 IP55 10 вводов / cable entries / кірмесі	4	16
UKF30-150-110-070-6-6-09	ПС 150×110×70 mm 6P 6 mm^2 IP55 10 вводов / cable entries / кірмесі	6	6
UKF30-150-110-070-6-10-09	ПС 150×110×70 mm 6P 10 mm^2 IP55 10 вводов / cable entries / кірмесі	6	10
UKF30-150-110-070-6-16-09	ПС 150×110×70 mm 6P 16 mm^2 IP55 10 вводов / cable entries / кірмесі	6	16

Таблица / Table / Кесте 3 – Комплект поставки / Delivery set / Жеткізілім жиынтығы

Типоисполнение коробки / Box version / Қораптың типтік орындалымы	ПС 75×75×28 mm IP44		ПС 100×100×50 mm IP44			ПС 150×110×85 mm IP44			ПС 100×100×50 mm IP55			ПС 150×110×70 mm IP55		
	2P	4P	2P	4P	6P	2P	4P	6P	2P	4P	6P	2P	4P	6P
Корпус, шт. / Housing, pc / Корпус, дн.	–		1											
Корпус-планка, шт. / Strip-type housing, pc / Корпус-тақтайша, дн.	1		–											
Планка, шт. / Strip, pc / Тақтайша, дн.	–		1											
Клеммник, шт. / Terminal block, pcs / Клемма ұстатқыш, дн.	2	4	2											
Сальник, шт. / Cable gland, pc / Тығыздағыш, дн.	–								6			10		
Крышка, шт. / Cover, pc / Қақпақ, дн.	1													

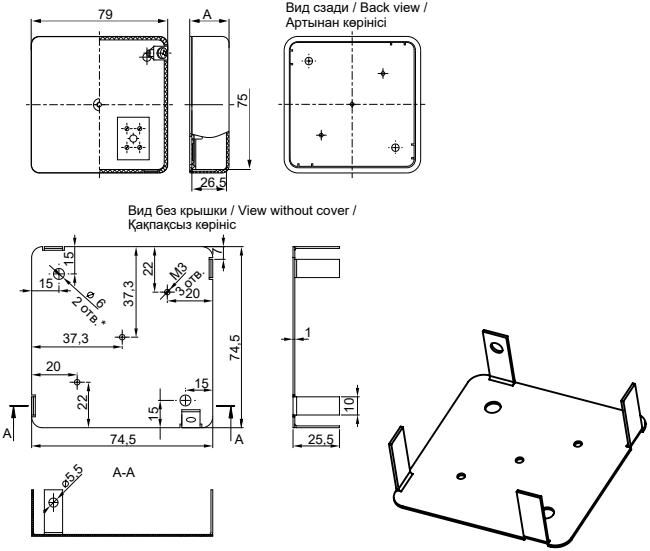

* – отв. / hole / саңылау

Рисунок / Figure / Сурет 1 – Коробка / Box / Корап ПС 75×75×28

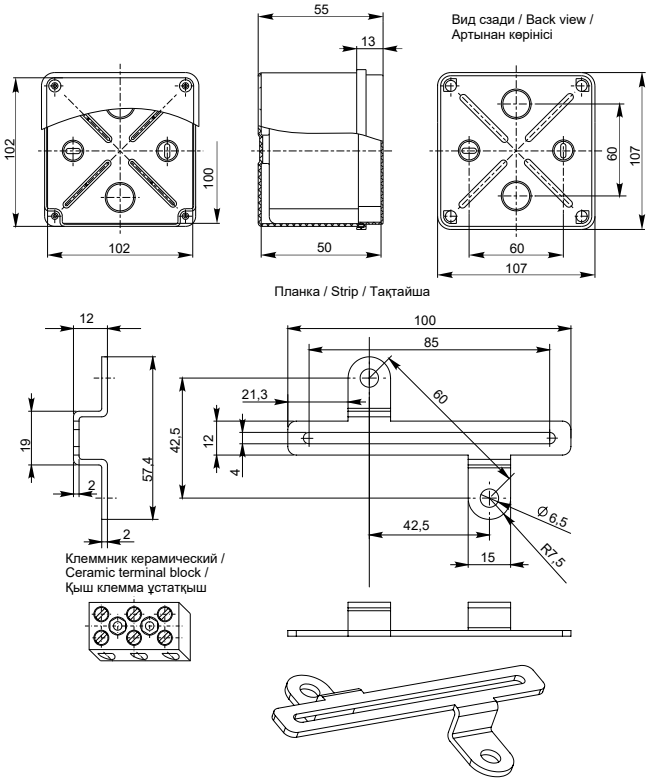

Рисунок / Figure / Сурет 2 – Коробка ПС 100×100×50 гладкие стенки / Box ПС 100×100×50 smooth walls / ПС қорап 100×100×50 тегіс қабырғалары

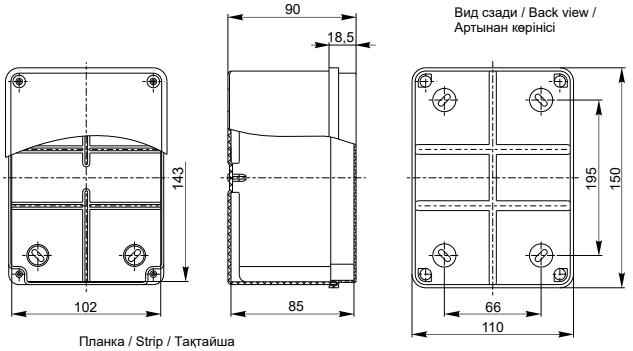

Планка / Strip / Тақтайша

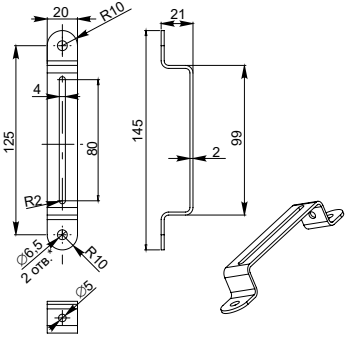

Клеммник керамический /
Ceramic terminal block /
Қыш клемма ұстатқыш

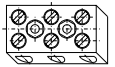

* – отв. / hole / саңылау

Рисунок / Figure / Сурет 3 – Коробка ПС 150×110×85 гладкие стенки / Box ПС 150×110×85 smooth walls / ПС қорап 150×110×85 тегіс қабырғалары

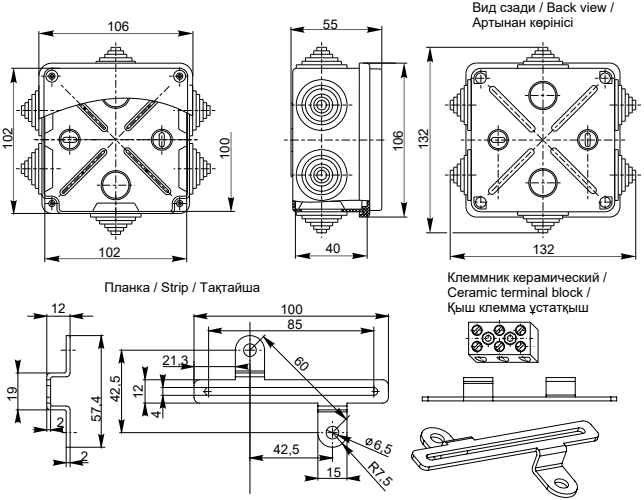

Рисунок / Figure / Сурет 4 – Коробка ПС 100×100×50 6 вводов / Box ПС 100×100×50 6 cable entries / ПС қорап 100×100×50 6 кірмесі

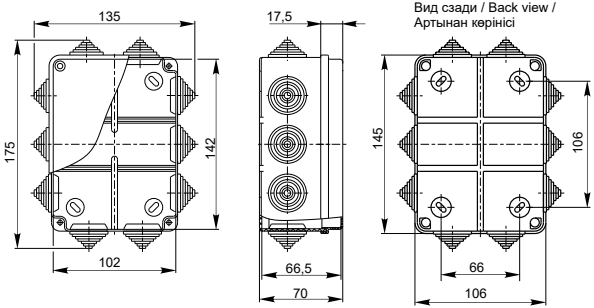

Планка / Strip / Тақтайша

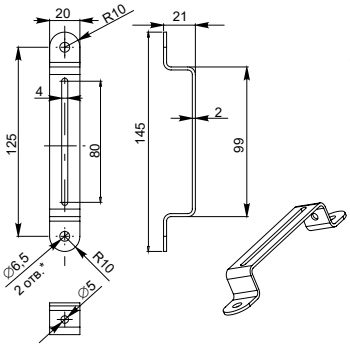

Клеммник керамический /
Ceramic terminal block /
Қыш клемма ұстатқыш

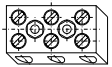

* – отв. / hole / саңылау

Рисунок / Figure / Сурет 5 – Коробка ПС 150×110×70 10 вводов / Box ПС 150×110×70 10 cable entries / ПС қорап 150×110×70 10 кірмесі