PRO IEK
БЕЗОПАСНОСТЬ

ДВО 1124, ДВО 1184

СТАНДАРТ PRO
СВЕТИЛЬНИК СВЕТОДИОДНЫЙ

Руководство по эксплуатации
LTP.10.00227.RE

1 Основные сведения об изделии

1.1 Светильник светодиодный типа ДВО 1124, ДВО 1184 серии СТАНДАРТ PRO товарного знака IEK (далее – светильник) предназначен для подключения к сети переменного тока напряжением 230 В частоты 50 Гц.

1.2 Светильник предназначена для внутреннего освещения офисов, административных зданий, учреждений общего образования, начального, среднего и высшего образования, медицинских учреждений и т.д.

1.3 Светильник соответствует требованиям ТР ТС 004/2011, ТР ТС 020/2011, ТР ЕАЭС 037/2016.

2 Технические данные

2.1 Технические данные светильника приведены в таблице 1.

Таблица 1

Наименование показателя	Значение для светильника					
	ДВО 1124			ДВО 1184		
Номинальное напряжение, AC, В	230					
Диапазон рабочих напряжений, AC, В	165–275					
Номинальная частота сети, Гц	50					
Номинальное напряжение, DC, В	320					
Диапазон рабочих напряжений, DC, В	247–370					
Номинальная мощность, Вт, ±10 %	30	40	45	30	40	45
Цветовая температура, К	3000 / 4000 / 6500					
Световой поток, лм, ±10 %	3000	4000	4500	3000	4000	4500
Энергоэффективность, лм/Вт, не менее	100					
Номинальный ток, А	0,13	0,18	0,2	0,13	0,18	0,2
Выходное напряжение драйвера с нагрузкой, В	DC 84					

Продолжение таблицы 1

Наименование показателя	Значение для светильника	
	ДВО 1124	ДВО 1184
Источник света	SMD 2835	
Коэффициент мощности, не менее	0,97	
Коэффициент пульсации светового потока, %, не более	1	
Кривая силы света по ГОСТ 34819	Д	
Габаритная яркость, кд/м^2, не более	5000	
Индекс цветопередачи Ra, не менее	90	
Класс энергоэффективности	A+	
Степень защиты по ГОСТ 14254 (IEC 60529)	IP40	IP54
Класс защиты от поражения электрическим током по ГОСТ IEC 60598-1	I	
Тип рассеивателя	Опаловый	
Материал рассеивателя	Полистирол	
Материал корпуса	Сталь	
Цвет корпуса	Белый	
Тип монтажа	Встраиваемый/ накладной	Встраиваемый
Температура эксплуатации, °С	От минус 20 до плюс 40	
Относительная влажность воздуха плюс 25 °С, %, не более	80	
Высота над уровнем моря, м, не более	2000	
Габаритные размеры, Д×Ш×В, мм	595×595×40	595×595×55
Срок службы, ч	50000	
Гарантийный срок (со дня продажи), лет*	5	

*Гарантия сохраняется при соблюдении покупателем правил эксплуатации, транспортирования и хранения.

3 Меры безопасности

ЗАПРЕЩАЕТСЯ

Техническое обслуживание светильника во включенном состоянии.
Подключать светильник к повреждённой электропроводке.
Эксплуатировать светильник без защитного заземления.

ВНИМАНИЕ

Не допускать попадания влаги на светильник ДВО 1124.
Работы по монтажу и техническому обслуживанию светильника должны проводиться квалифицированным персоналом.

4 Правила монтажа и эксплуатации

4.1 Эксплуатацию светильника производить в соответствии с действующими требованиями правил по электробезопасности, а также другой нормативно-технической документации, регламентирующей эксплуатацию и наладку электротехнического оборудования.

4.2 При эксплуатации располагать светильник вдали от химически активной среды, горючих и легковоспламеняющихся предметов.

4.3 Светильник предназначен для подключения к электрической цепи с выключателем.

4.4 Подключение светильника к сети производить сетевым кабелем, выведенным из корпуса, согласно цветовой маркировке проводников:

– коричневый проводник – фаза (L);

– синий проводник – нейтраль (N);

– жёлто-зелёный проводник– защитный проводник заземления (PE).

4.5 Светильник возможно встраивать в подвесную потолочную систему. Светильник ДВО 1124 возможно крепить к поверхности из нормально воспламеняющегося материала накладным способом.

4.6 Накладной монтаж светильника ДВО 1124 производить следующим образом (рисунок 1):

– на торце светильника отвернуть винты крепления передней рамки (3);

– снять с корпуса светильника (2) переднюю рамку с рассеивателем (1);

– закрепить корпус светильника (2) через имеющиеся отверстия непосредственно на поверхность потолка. Крепёж (4) для накладного монтажа в комплекте не поставляется;

– в обратном порядке установить на корпус светильника (2) переднюю рамку с рассеивателем (1);

– закрепить переднюю рамку с рассеивателем (1) винтами крепления (3).

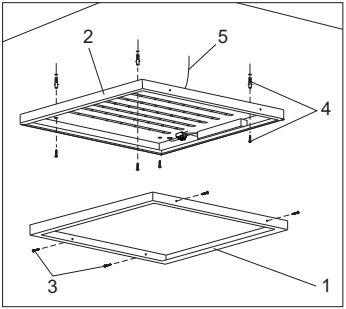

1 – передняя рамка с рассеивателем;
2 – корпус светильника;
3 – винты крепления передней рамки с рассеивателем;
4 – комплект крепежа (в комплект не входит);
5 – сетевой кабель

Рисунок 1

4.7 Встраиваемый монтаж производить в подвесные потолки типа «Armstrong». Светильник (1) установить на место потолочной плиты 600×600 мм (3) в межпотолочное пространство, как показано на рисунке 2.

4.8 После монтажа светильника в потолочной системе типа «Armstrong» прикрепить светильник к несущему потолку при помощи подвесов (в комплект поставки не входят).

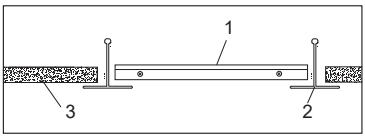

1 – светильник;
2 – направляющий подвес потолка «Armstrong»;
3 – потолочная плита 600×600 мм

Рисунок 2

4.9 Светильник ремонту не подлежит. При обнаружении неисправности по истечении гарантийного срока изделие подлежит утилизации.

4.10 При обнаружении неисправности в период действия гарантийных обязательств обращаться к продавцу или организации, указанные на сайте: iek.ru.

4.11 По истечении срока службы изделие утилизировать.

5 Обслуживание

5.1 Обслуживание светильника не требуется, за исключением чистки от загрязнений. Чистку производить мягкой сухой тканью без применения растворителей и других агрессивных моющих средств.

6 Транспортирование, хранение и утилизация

6.1 Транспортирование светильника осуществляется любым видом крытого транспорта, обеспечивающим предохранение упакованного изделия от механических повреждений, при температуре от минус 20 °С до плюс 40 °С.

6.2 Хранение светильника осуществляется в упаковке изготовителя в закрытых помещениях с естественной вентиляцией при температуре окружающей среды от минус 20 °С до плюс 40 °С и относительной влажности до 98 % при плюс 25 °С.

6.3 Утилизацию светильника производить путем передачи изделия в специализированное предприятие для переработки вторичного сырья в соответствии с требованиями законодательства на территории реализации.

Издание 1