GENERICA

РОЗЕТКА ЭЛЕКТРИЧЕСКАЯ ШТЕПСЕЛЬНАЯ СЕРИИ OKTAVA GENERICA

Краткое руководство по эксплуатации

ERO.06.00124.PS

RU

Основные сведения об изделии

Розетка электрическая штепсельная серии OKTAVA GENERICA товарного знака GENERICA (далее розетка) предназначена для подключения однофазных электрических приемников (потребителей) переменного тока напряжением до 250 В частотой 50 Гц.

Область применения розетки: для открытой установки внутри помещений.

Розетка соответствует требованиям ТР ТС 004/2011, ТР ЕАЭС 037/2016.

Технические данные

Основные технические данные розетки приведены в таблице 1–2.

Электрические схемы, габаритные и установочные размеры розетки представлены на рисунках 1–2.

Меры безопасности

ЗАПРЕЩАЕТСЯ

Использовать розетку при образовании трещин в процессе эксплуатации или сколов в основании розетки или крышке. Подключать розетку к неисправной электропроводке.

Осуществлять монтаж при включенном электропитании сети.

ВНИМАНИЕ

Обязательно убедитесь в отсутствии напряжения на месте работ с помощью указателя напряжения. При закреплении розетки нужно строго следить за тем, чтобы провода не попадали под распорные лапки. Монтаж и замену производить квалифицированным специалистом.

Правила монтажа

Монтаж розетки производить в следующей последовательности:

– выкрутить винт на лицевой части розетки и снять крышку розетки с основания;

– закрепить основание с розеткой на месте установки;

– подготовленные к монтажу электрические провода присоединить к винтовым зажимам, не более двух под один винтовой зажим;

– установить крышку розетки на основание, выведя кабель в предварительно прорезанное в крышке отверстие;

– закрепить при помощи винта крышку розетки.

GENERICA

EN

Basic product data

Socket-outlet OKTAVA GENERICA series GENERICA trademark (hereinafter referred to as the socket) is designed for connection of single-phase AC electrical receivers (consumers) with voltage of up to 250 V and frequency of 50 Hz.

Scope of application of the socket: for surface mounting indoors.

Technical data

The basic technical data of the socket are given in table 1.

Electrical diagrams, overall and mounting dimensions of the socket are presented in figures 1–2.

Safety measures

IT IS FORBIDDEN TO

Use the socket if the base or cover of the socket is cracked or chipped during operation.

Connect the socket to faulty wiring. Install the socket while the mains power is on.

ATTENTION

Be sure to check that there is no voltage at the work site using a voltage indicator. When fixing the socket, it should be strictly ensured that the wires do not get under the spacers. Installation and replacement must be carried out by a qualified technician.

Installation rules

Install the socket in the following sequence:

– unscrew the screw on the front of the socket and remove the socket cover from the base;

– fix the base with the socket at the place of installation;

– connect the electrical wires prepared for installation to the screw clamping units, not more than two under one screw clamping units;

– install the socket cover on the base, leading the cable into the pre-cut hole in the cover;

– fasten the socket cover with the screw.

KZ

Бұйым туралы негізгі ақпарат

GENERICA тауар белгісінің OKTAVA GENERICA сериясының розеткасы (бұдан әрі розетка) кернеуі 250В-қа дейінгі және жиілігі 50 Гц айнымалы токтың бір фазалы электр қабылдағыштарын (тұтынушыларын) жалғауға арналған.

Розетканы қолдану аясы: үйжайлардың ішінде ашық орнату үшін.

Розетка 004/2011 КО ТР, 037/2016 ЕАЭО ТР талаптарына сәйкес келеді.

GENERICA

Техникалық деректер

Розетканың негізгі техникалық деректері 1 кестеде келтірілген.

Розетканың электрлі схемалары, габариттік және орнату өлшемдері 1–2 суреттерде келтірілген.

Қауіпсіздік шаралары

Пайдалану барысында розетканың негізінде немесе қақпағында сызаттар немесе жарықтар пайда болғанда розетканы пайдалануға. Розетканы ақаулы электр сымдар жүйесіне жалғауға. Желінің электр қоректіндіруі жалғанған кезде монтаждау жүргізуге

ТЫЙЫМ САЛЫНАДЫ.

НАЗАР АУДАРЫҢЫЗ

Кернеу көрсеткіштің көмегімен жұмыс жүргізілетін жерде кернеудің жоқтығына міндетті түрде көз жеткізіңіз. Розетканы бекіткен кезде сымдардың кергіш тетігіне тиіп кетпеуін қатаң қадағалау керек. Монтаждау мен айырбастауды білікті маман жүргізуі керек.

Монтаждау ережелері

Розетканы монтаждау келесі ретпен жүргізілуі керек:

– розетканың бет жағындағы бұраманы бұрап алып, розетканың қақпағын негізінен шешіп алу;

– розетканың негізін орнатылатын тұсқа бекіту;

– монтаждауға дайындалған электр сымдарды бір бұрама қыспаға екі сымнан аспайтын етіп, бұрама қыспаларға жалғау;

– розетканың қақпағын негізге орнатып, кабелді қақпақта алдын ала ойылған саңылауға кіргізу;

– розетканың қақпағын бұраманың көмегімен бекіту.

Таблица / Table / Кесте 1

Наименование показателя / Parameter denomination / Көрсеткіштің атауы	Значение для розетки / Value for the socket / Розетка үшін мәні											
	PC20-2-OX*	PC22-2-OX*	PCu20-2-OX*	PCu22-2-OX*	PC24-2-OX*	PC23-2-OX*	PC20-3-OX*	PC22-3-OX*	PCu20-3-OX*	PCu22-3-OX*	PC23-3-OX*	PC24-3-OX*
Количество розеток, шт. / Number of sockets, pcs. / Розеткалар саны, дн.	1	2	1	2	4	3	1	2	1	2	3	4

GENERICA

Таблица 1 (продолжение) / Table 1 (continuation) / Кесте 1 (жалғасы)

Наименование показателя / Parameter denomination / Көрсеткіштің атауы	Значение для розетки / Value for the socket / Розетка үшін мәні											
	PC20-2-OX*	PC22-2-OX*	PCш20-2-OX*	PCш22-2-OX*	PC24-2-OX*	PC23-2-OX*	PC20-3-OX*	PC22-3-OX*	PCш20-3-OX*	PCш22-3-OX*	PC23-3-OX*	PC24-3-OX*
Номинальный ток / Rated current / Номиналды ток, А	10						16					
Тип соединителя / Connector type / Жалғағыштың түрі	2P						2P+⏚					
Защитные шторки / Protective shutters / Қорғаныш перделері	–		+		–				+		–	
Материал подключаемых проводников / Material of connected conductors / Жалғанатын сымдардың материалы	Cu, Al											
Хранение / Storage / Сақтау	В упаковке изготовителя в помещениях с естественной вентиляцией. Температура окружающего воздуха от минус 45 до плюс 50 ºС. Верхнее значение относительной влажности воздуха 98 % при плюс 25 ºС / In the manufacturer's packaging in rooms with natural ventilation. Ambient air temperature from minus 45 to plus 50 ºC. Upper value of relative air humidity is 98 % at plus 25 ºC / Дайындаушының қаптамасында табиғи желдетілетін үйжайларда. Айналадағы ауаның температурасы минус 45-тен плюс 50 ºС-ге дейін. Плюс 25 ºС-де ауаның салыстырмалы ылғалдылығының жоғарғы мәні 98 %											
Ремонтопригодность / Repairability / Жөндеуге	Неремонтопригодна / Non-repairable / Жөндеуге жарамайды											
Утилизация / Disposal / Кәдеге жарату	Утилизация производится в соответствии с требованиями законодательства на территории стран реализации / Disposal is carried out in accordance with the legal requirements in the territory of the countries of sale / Өткеру елдерінің аумағындағы заңнаманың талаптарына сәйкес кәдеге жаратылады											
Комплектность / Completeness of set / Жиынтықтылығы	Розетка / Socket: 1 шт. / 1 ps. / 1 дн. Паспорт – 1 экз. на групповую упаковку / Passport – 1 copy per multiple package / Паспорт – топтық қаптамаға 1 дана											
Срок службы, лет / Service life, years / Қызмет мерзімі, жыл	10											

* Х – кодовое обозначение цветового исполнения / code designation color version / түстерінің кодтық белгіленуі: **Б** – белый / white / ақ; **Км** – кремовый / cream / ақшыл сары; **С** – сосна / pine / қарағаи, **Д** – дуб / oak / емен.

** Гарантия сохраняется при соблюдении покупателем правил эксплуатации, транспортирования и хранения. / Warranty is preserved in case the purchaser complies with the operation, transportation and storage requirements. / Кепілдік сатып алушы пайдалану, тасымалдау және сақтау ережелерін сақтаған кезде сақталады.

GENERICA

РС20-2-ОХ;
РСш20-2-ОХ

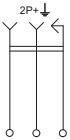

РС20-3-ОХ;
РСш20-3-ОХ

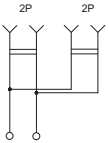

РС22-2-ОХ;
РСш22-2-ОХ

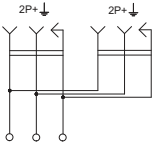

РС22-3-ОХ;
РСш22-3-ОХ

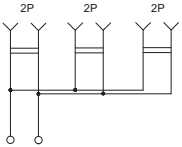

РС23-2-ОХ

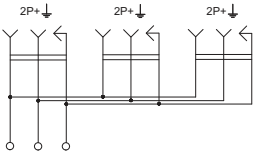

РС23-3-ОХ

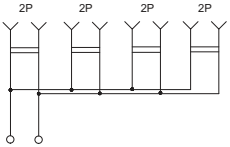

РС24-2-ОХ

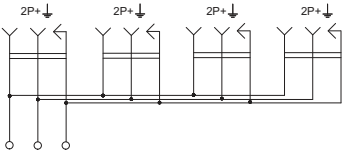

РС24-3-ОХ

Рисунок 1 - Электрические схемы розеток / Figure 1 - Electrical diagrams of sockets / 1-сурет - Розеткалардың электр схемалары

GENERICA

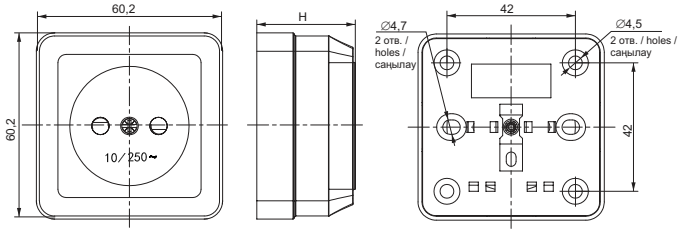

Розетка / Socket	H, mm
РС20-2-ОХ; РСш20-2-ОХ	32
РС20-3-ОХ; РСш20-3-ОХ	40,7

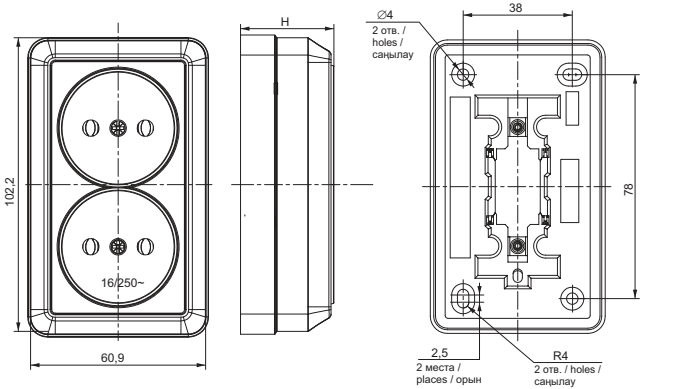

Розетка / Socket	H, mm
РС22-2-ОХ; РСш22-2-ОХ	31,5
РС22-3-ОХ; РСш22-3-ОХ	40,3

Рисунок 2 – Габаритные и установочные размеры розеток (лист 1 из 3) / Figure 2 – Overall and mounting dimensions of outlets (sheet 1 of 3) / 2 сурет – Розеткалардың габариттік және орнату өлшемдері (3-ден 1-парақ)

GENERICA

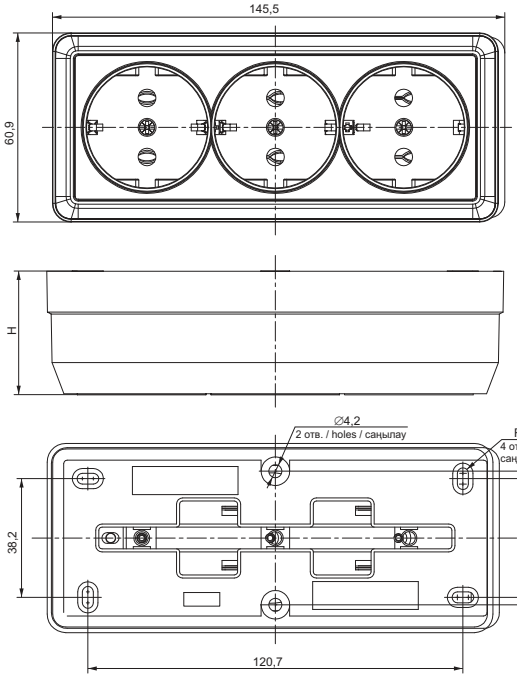

Розетка / Socket	H, mm
PC23-2-OX	30,6
PC23-3-OX	39,8

Рисунок 2 (лист 2 из 3) / Figure 2 (sheet 2 of 3) / 2 сурет (3-ден 2-парақ)

GENERICA

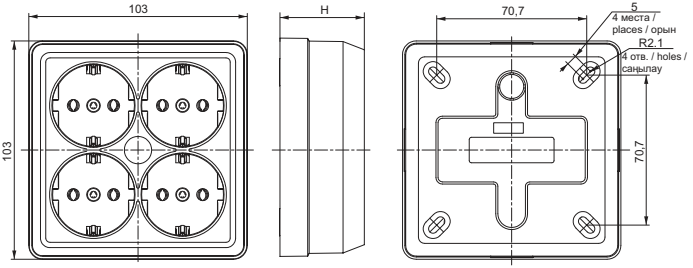

Розетка / Socket	H, mm
PC24-2-OX	30,8
PC24-3-OX	39,8

Рисунок 2 (лист 3 из 3) / Figure 2 (sheet 3 of 3) / 2 сурет (3-ден 3-парақ)