RU Розетка компьютерная RJ45 категория 5e UTP

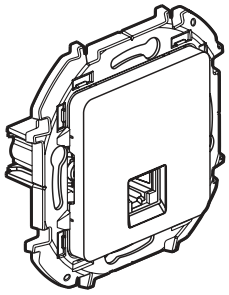

Розетка компьютерная RJ45 категория 5e UTP

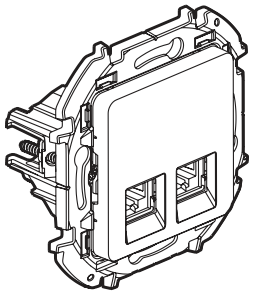

Розетка компьютерная двойная RJ45 категория 5e UTP

СЕРИЯ

Функция / Цвет	Белый	Слоновая кость	Алюминий	Антрацит	Дымчатый	Шампань	Черный матовый
Розетка компьютерная RJ45 категория 5e UTP	6 738 251	6 738 261	6 738 271	6 738 281	6 731 171	6 731 181	6 731 191
Розетка двойная компьютерная RJ45 категория 5e UTP	6 738 351	6 738 361	6 738 371	6 738 381	6 731 271	6 731 281	6 731 291

НАЗНАЧЕНИЕ

Розетки RJ45 категории 5e предназначены для подключения устройств к сети Интернет и другим средствам связи. Механизмы поставляются с лицевыми панелями и суппортами. Для полной комплектации устройства необходимо заказать однопостовые и/или многопостовые рамки. Крепление с помощью винтов и/или распорных лапок.
Монтаж скрытого или открытого типа. Монтаж открытого типа осуществляется в коробки арт. 6 739 8X и 6 739 9X.

Цвет / («X» в артикуле): 0 – белый; 1 – слоновая кость; 2 – алюминий; 3 – антрацит; 7 – дымчатый; 8 – шампань; 9 – черный матовый

ГАБАРИТНЫЕ РАЗМЕРЫ (ММ)

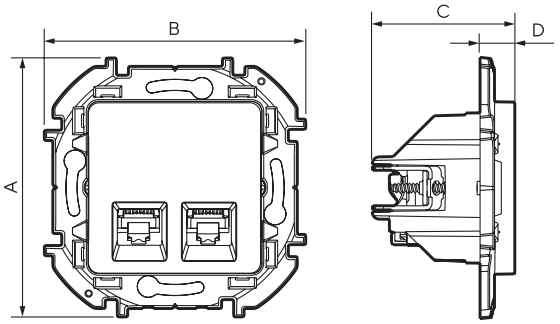

Артикул	A	B	C	D
6 738 25/26/27/28, 6 731 17/18/19	76	76	37	10
6 738 35/36/37/38, 6 731 27/28/29	76	76	41	10

ПОДСОЕДИНЕНИЕ ПРОВОДНИКОВ

Варианты разводки вилок:
RJ 11 (4 контакта), RJ 12 (6 контактов),
RJ 45 (8 контактов UTP).
EIA/TIA 568 A и B двухцветная кодировка на выводах:

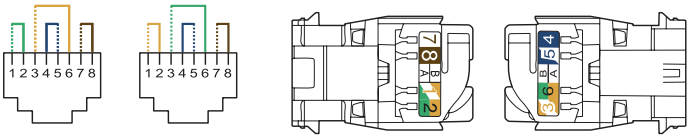

EIA 568 A EIA 568 B

ПОДСОЕДИНЕНИЕ ПРОВОДНИКОВ (ПРОДОЛЖЕНИЕ)

Допускается присоединение проводников:
- Однопроволочные: 0,4 – 0,65 мм, AWG 22–25
- Многопроволочные: AWG 26
- Максимальный диаметр проводника в полиэтиленовой изоляции: 1,7 мм

Разъемы RJ45 оборудованы запорной гайкой. Для присоединения жил специальный инструмент не требуется. При обнаружении ошибки присоединения жилы можно присоединить заново.

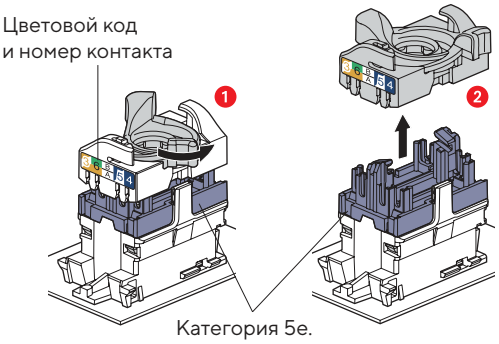

Категория 5e.
Цветовой код: серый

Данная система позволяет увеличить расстояние между парами проводов до подключения их к разъему.

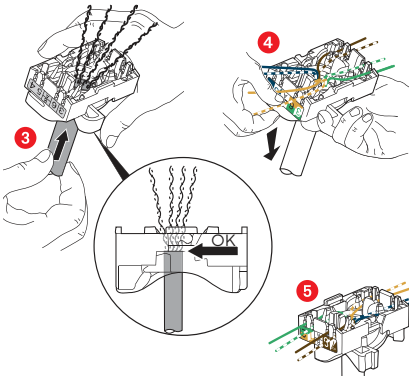

Пары в розетке разводятся на безопасное, с точки зрения пробоя, расстояние 13 мм.
Распределение жил каждой пары под углом 90° обеспечивает наилучшее качество передачи данных.

Паспорт: INS00301-AA

ТЕХНИЧЕСКИЕ ХАРАКТЕРИСТИКИ

Механические характеристики
Степень защиты от проникновения твёрдых предметов и воды: IP20
Степень защиты от внешних механических ударов: IK04

Характеристики используемых материалов
Суппорт: поликарбонат
Механизм (корпус): поликарбонат
Лицевая панель: АБС
Распорные лапки: сталь
Не содержит галогенов
Стойкий к УФ-излучению

Электрические характеристики
Напряжение пробоя: ≥1000 В
Сопротивление контактов: ≤20 мОм
Сопротивление изоляции: ≥ 500 МОм при 100 В постоянного тока
Допускается подача питания через интернет (PoE) вплоть до 90 Вт

Температурные характеристики
Температура эксплуатации: от минус 5 °С до плюс 40 °С

ТЕХНИЧЕСКОЕ ОБСЛУЖИВАНИЕ

Очищать поверхность тканью.
Запрещается использовать ацетон, чистящие средства для удаления смолы или трихлорэтилен.

ВНИМАНИЕ
Перед использованием других чистящих средств обязательно проведите пробную чистку.

УПАКОВКА

Все механизмы и комплектующие детали тщательно упакованы, чтобы изделия сохраняли свой товарный вид к моменту их доставки на строительный объект.
Все изделия имеют индивидуальную упаковку (флоупак).

УСЛОВИЯ ХРАНЕНИЯ И ТРАНСПОРТИРОВАНИЯ

Транспортировать любым видом закрытого транспорта в упаковке производителя.
Не допускается бросать и кантовать товар.
Хранить в закрытых помещениях в упаковке производителя.
Температура хранения: от минус 10 °С до плюс 60 °С.

УСЛОВИЯ УТИЛИЗАЦИИ

Соблюдайте требования законодательства своей страны по утилизации и переработке электротехнических изделий и упаковочных материалов. Целью раздельного сбора пришедших в негодность электроприборов и электронных устройств, батареек/аккумуляторов (при наличии) и упаковки является поощрение повторного использования материалов и/или их переработки, а также предотвращение отрицательных эффектов, например выделения опасных веществ, которые могут содержаться в изделии.
По окончании срока эксплуатации изделие должно быть утилизировано должным образом.
Утилизация изделия производится согласно требованиям действующих норм.
После окончания срока службы изделие не представляет опасности для жизни и здоровья людей.
В конце срока службы изделие запрещается утилизировать вместе с обычным хозяйственным мусором, а следует отнести в пункт приема на утилизацию электрического и электронного оборудования.

Некоторые из материалов, используемых при производстве изделия, могут быть переработаны, если их доставить в пункт приема.

ПРАВИЛА И УСЛОВИЯ МОНТАЖА И БЕЗОПАСНОЙ ЭКСПЛУАТАЦИИ

Монтаж данного изделия должен выполняться квалифицированным специалистом.
Монтаж изделия производить в следующей последовательности: удерживая механизм в руке, при помощи отвертки снять лицевую панель путем надавливания в 2-х местах (см. рисунок); для монтажа в монтажную коробку обеспечить минимальное расхождение распорных лапок путем выкручивания двух винтов, крепящих распорные лапки, старайтесь не выводить винты из зацепления с гайкой; подготовленные к монтажу проводники присоединить к изделию согласно разделу 4; установить изделие в монтажную коробку, закрепить при помощи саморезов или завернуть два винта до надежной фиксации распорными лапками; винты крепления лапок необходимо завинчивать поочередно и равномерно; установить лицевую панель.

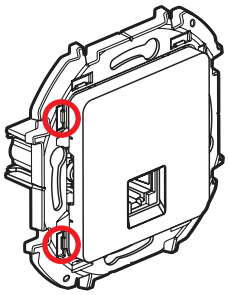

Неправильный монтаж или нарушение правил эксплуатации изделия могут привести к возникновению пожара или поражению электрическим током. Перед монтажом необходимо внимательно ознакомиться с рекомендациями изготовителя, изложенными в данной инструкции, а также принять во внимание требования к месту установки изделия. Запрещается разбирать, выводить из строя или модифицировать изделие, кроме случаев, оговоренных в инструкции.

Действия при обнаружении неисправности
При обнаружении неисправности вскрытие и ремонт изделий могут выполнять только квалифицированные специалисты. Несанкционированное вскрытие или выполнение ремонтных работ посторонними лицами лишает законной силы любые требования об ответственности, замене или гарантийном обслуживании.
При обнаружении признаков неисправности следует немедленно отключить изделие.

ВНИМАНИЕ
Не вскрывайте, не разбирайте и не ремонтируйте изделие самостоятельно.

Главным критерием при оценке надежности является отказ, т. е. событие, заключающееся в нарушении работоспособности изделия.
Признаком отказа могут являться следующие показатели:
- значительное разрушение изделия;
- деформация изделия;
- необратимый износ изделия в результате выработки ресурса;
- попадание инородных материалов;
- самопроизвольное ослабление крепления деталей;
- недопустимые отклонения параметров конструкции, деталей и устройств, влияющих на безопасность.

Основными причинами отказов являются:
- выход из строя деталей устройств;
- нарушение процесса эксплуатации;
- неисправность приборов или деталей;
- необратимый износ отдельных элементов в результате выработки ресурса, а также коррозии, эрозии и т.п. явлений.

Поиск и устранение неисправностей

Проблема	Причина	Решение
Отключение	Неисправность провода подключения	Проверьте провод подключения

КОМПЛЕКТНОСТЬ

В комплект поставки включены:
Устройство – 1 шт.;
Упаковка – 1 шт.;
Инструкция по монтажу – 1 шт.

ГАРАНТИЙНЫЕ ОБЯЗАТЕЛЬСТВА

Гарантийный срок 5 лет.
Срок службы 10 лет.

ИЗГОТОВИТЕЛЬ

ООО «ДАККОР»
105066, г. Москва, вн.тер.г. муниципальный округ Басманный,
ул. Нижняя Красносельская, д. 40/12, к. 2, этаж 3, ком. 1
Адрес производства: 432072, Ульяновская область, г. о. Ульяновск,
г. Ульяновск, проезд Инженерный 44-й, зд. 13/5

ИНФОРМАЦИЯ О ДАТЕ ИЗГОТОВЛЕНИЯ

Месяц и год изготовления указаны на изделии.

СТРАНА ПРОИЗВОДСТВА

Россия

ИНФОРМАЦИЯ О ПОДТВЕРЖДЕНИИ СООТВЕТСТВИЯ

EAC

EN RJ45 computer socket-outlet, category 5E UTP

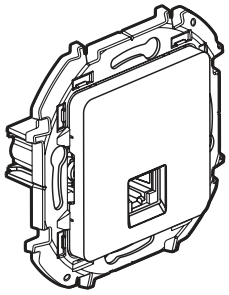

RJ45 computer socket-outlet, category 5E UTP

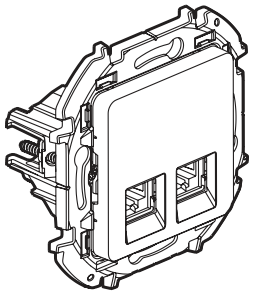

RJ45 double computer socket-outlet, category 5E UTP

SERIES

Function \ Color	White	Ivory	Aluminum	Anthracite-colored	Smoky	Champagne	Black matte
RJ45 computer socket-outlet, category 5E UTP	6 738 251	6 738 261	6 738 271	6 738 281	6 731 171	6 731 181	6 731 191
RJ45 double computer socket-outlet, category 5E UTP	6 738 351	6 738 361	6 738 371	6 738 381	6 731 271	6 731 281	6 731 291

PURPOSE

RJ45 socket-outlets, Category 5e are designed for connecting devices to the internet and other communications equipment. The mechanisms are supplied with front panels and supports. To complete the unit, order single-gang and/or multi-gang frames. Fastening is carried out with screws and/or spacer claws.
The products can be flush- or surface-mounted. Surface mounting is carried out in boxes (order code 6 739 8X and 6 739 9X).

Color ("X" in order code): 0 – white; 1 – ivory; 2 – aluminum; 3 – anthracite-colored; 7 – smoky; 8 – champagne; 9 – black matte

OVERALL DIMENSIONS (MM)

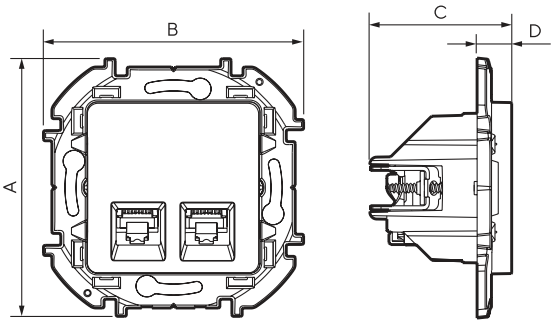

Order code	A	B	C	D
6 738 25/26/27/28, 6 731 17/18/19	76	76	37	10
6 738 35/36/37/38, 6 731 27/28/29	76	76	41	10

CONDUCTOR CONNECTION

Plug layout options:
RJ 11 (4 contacts), RJ 12 (6 contacts),
RJ 45 (8 contacts UTP).
EIA/TIA 568 A and B two-color coding on the terminals:

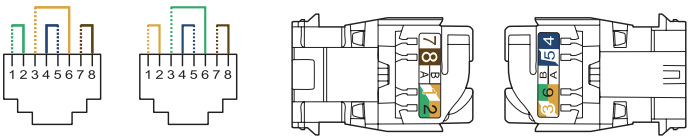

EIA 568 A EIA 568 B

CONDUCTOR CONNECTION (CONTINUED)

The following conductors can be connected:
- Solid conductors: 0.4 – 0.65 mm, AWG 22–25
- Stranded conductors: AWG 26
- Maximum diameter of PE insulated conductor: 1.7 mm

RJ45 connectors are equipped with a lock nut. No special tools are required to connect the wires. If a connection error is detected, the wires can be connected again.

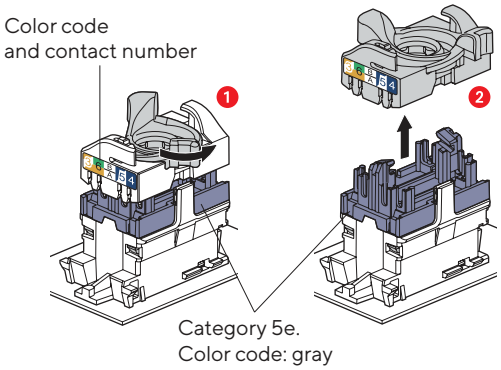

This system allows you to increase the distance between pairs of wires before connecting them to the connector.

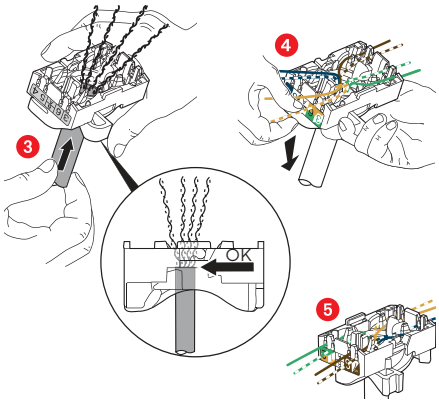

Pairs in the socket-outlet are separated in the safe distance of 13 mm to avoid the breakdown.
Positioning the wires of each pair at a 90° angle ensures the best data transmission quality.

Паспорт: INS00301-AA

SPESIFICATIONS

Mechanical properties
Ingress protection: IP20
Degrees of protection against external mechanical impacts: IK04

Properties of materials to be used
Support: polycarbonate
Mechanism (case): polycarbonate
Front panel: ABS
Spacer claws: steel
Halogen free
UV-resistant

Electrical rating
Breakdown voltage: ≥1000 V
Contact resistance: ≤20 mΩ
Insulation resistance: ≥ 500 MΩ at 100 VDC
Power over Ethernet (PoE) supports up to 90W (IEEE 802.3af, IEEE 802.3at, IEEE 802.3bt).

Temperature characteristics
Operating temperature: from minus 5 °C to plus 40 °C

MAINTENANCE

Clean the surface with a cloth. Do not use acetone, resin remover or trichloroethylene.

ATTENTION
Before using other cleaning agents, always perform a test cleaning

PACKAGING

All mechanisms and components are carefully packed so that the products retain their marketable condition upon delivery to the construction site.
All products have individual packaging (flow-pack).

STORAGE AND TRANSPORTATION CONDITIONS

Transport by any type of closed transport in the manufacturer's packaging.
It is not allowed to throw or tilt the goods.
Store indoors in the manufacturer's packaging.
Storage temperature: from minus 10 °C to plus 60 °C.

DISPOSAL CONDITIONS

Please comply with your country's legal requirements for disposal and recycling of electrical products and packaging materials. The purpose of separate collection of used electrical and electronic devices, batteries/accumulators (if any) and packaging is to encourage the reuse of materials and/or their recycling, as well as to prevent negative effects, such as the emission of hazardous substances that may contain in the product.
At the end of its service life the product must be disposed of properly. The product is disposed of in accordance with the requirements of the current regulations.
At the end of its service life the product does not pose a danger to human life and health.
At the end of its service life the product must not be disposed of with usual household waste, but must be taken to a center for recycling of electrical and electronic equipment.
Some of the materials used in the manufacture of this product can be recycled if they are delivered to a recycling center.

RULES AND CONDITIONS FOR INSTALLATION AND SAFE OPERATION

Installation of this product must be performed by a qualified specialist.
Install the product in the following sequence:
Hold the mechanism in your hand and use a screwdriver to remove the front panel by applying pressure in two places (see figure). For installation in a mounting box, ensure minimal separation of the spacer claws by loosening the two screws fixing the spacer claws, being careful not to disengage the screws from the nut. Connect the conductors prepared for installation to the product in accordance with Section 4. Install the product in the mounting box and fix it with self-tapping screws or tighten two screws until the spacer claws are securely fastened. Tighten the screws fixing the claws alternately and evenly. Install the front panel.

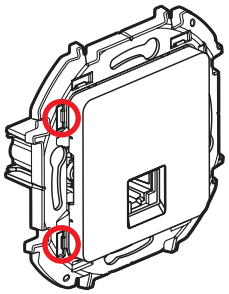

Incorrect installation or violation of the operating rules of the product may lead to fire or electric shock. Before installation, it is necessary to carefully read the manufacturer's recommendations set out in this manual, and also consider the requirements for the installation location of the product. It is prohibited to disassemble, disable or modify the product, except for cases specified in the instructions.

Troubleshooting actions
If a fault is detected, only qualified personnel may tamper and repair the product. Unauthorized tampering or repairing by third parties will invalidate any claims for liability, replacement or warranty service.
If signs of a fault are detected, the product must be immediately disconnected.

ATTENTION
Do not tamper, disassemble or repair the product yourself.

The main criterion for assessing reliability is failure, i.e. a condition that involves a disruption in the product operability. The following indicators may be a sign of failure:
- considerable destruction of the product;
- deformation of the product;
- permanent wear of the product as a result of expiration of the service life;
- ingress of foreign materials;
- spontaneous loosening of the fastening of parts;
- unacceptable deviations in design parameters, parts and devices that affect safety.

The main causes of failures are:
- failure of device parts;
- operation violation;
- malfunction of devices or parts;
- permanent wear of separate elements as a result of the expiration of the service life, as well as corrosion, erosion, etc.

Troubleshooting

Problem	Cause	Remedy
Shutdown	Connection wire fault	Check the connection wire

COMPLETENESS OF SET

Delivery set includes:
Device – 1 pc;
Packaging – 1 pc;
Installation instractions – 1 pc

WARRANTY

Warranty period – 5 years
Service life – 10 years

MANUFACTURER

DACCORD LLC
105066, Moscow, intra-city area, Basmannyi municipal district,
Nizhnyaya Krasnoselskaya st., 40/12, bldg. 2, floor 3, off. 1
Manufactured: 432072, Ulyanovsk region, Ulyanovsk urban district,
Ulyanovsk, proezd Inzhenernyi 44th, bldg. 13/5, Russia

MANUFACTURE DATE INFORMATION

The month and year of manufacture are indicated on the product.

MANUFACTURING COUNTRY

Russia

KZ 5e UTP санатты RJ45 компьютер розеткасы

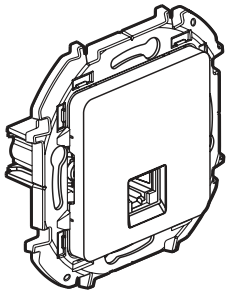

5e UTP санатты RJ45 компьютер розеткасы

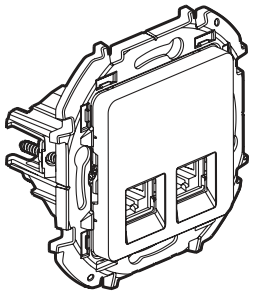

5e UTP санатты RJ45 қосарлы компьютер розеткасы

СЕРИЯСЫ

Функциясы / Түсі	Ақ	Піл сүйегі	Алюминий	Антрацит	Түтінді	Шампань	Күңгірт қара
5e UTP санатты RJ45 компьютер розеткасы	6 738 251	6 738 261	6 738 271	6 738 281	6 731 171	6 731 181	6 731 191
5e UTP санатты RJ45 қосарлы компьютер розеткасы	6 738 351	6 738 361	6 738 371	6 738 381	6 731 271	6 731 281	6 731 291

МАҚСАТЫ

5e санатты RJ45 розеткалары құрылғыларды Интернет желісіне және басқа байланыс құралдарына жалғауға арналған. Механизмдер беткі панелдермен және суппорттармен бірге жеткізіледі. Құрылғыны толық жиынтықтау үшін бір посттық және/немесе көп посттық жақтауларға тапсырыс беру керек. Бұрамалардың және/немесе кергіш тетіктердің көмегімен бекітіледі. Жасырын немесе ашық типтегі монтаждау. Ашық типтегі монтаждау (6 736 7X арт.қоспағанда) 6 739 8X және 6 739 9X арт. қораптарда жүргізіледі.

Түсі (артикулде «X»): 0 – ақ; 1 – піл сүйегі; 2 – алюминий; 3 – антрацит; 7 – түтінді; 8 – шампань; 9 – күңгірт қара.

ГАБАРИТТІК ӨЛШЕМДЕРІ (ММ)

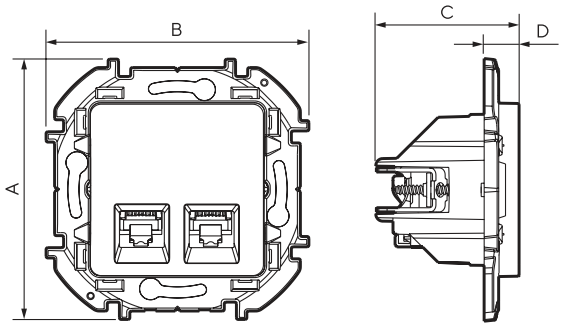

Артикулы	A	B	C	D
6 738 25/26/27/28, 6 731 17/18/19	76	76	37	10
6 738 35/36/37/38, 6 731 27/28/29	76	76	41	10

СЫМДАРДЫ ЖАЛҒАУ

Ашалар ажыратпасының нұсқалары:
RJ 11 (4 түйіспе), RJ 12 (6 түйіспе),
RJ 45 (UTP 8 түйіспе).
Шықпаларда EIA/TIA 568 A және B екі түсті кодтау:

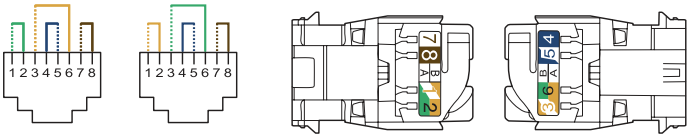

EIA 568 A EIA 568 B

СЫМДАРДЫ ЖАЛҒАУ (ЖАЛҒАСЫ)

Сымдарды жалғауға жол беріледі:
- Бір сымды: 0,4 – 0,65 мм, AWG 22–25
- Көп сымды: AWG 26
- Полиэтиленді оқшауламадағы сымның максималды диаметрі: 1,7 мм

RJ45 ағытпалары ілмекті сомынмен жабдықталған. Шоғырларды жалғау үшін арнайы сайманның қажеті жоқ. Жалғауда қателіктер анықталғанда шоғырды қайтадан жалғауға болады.

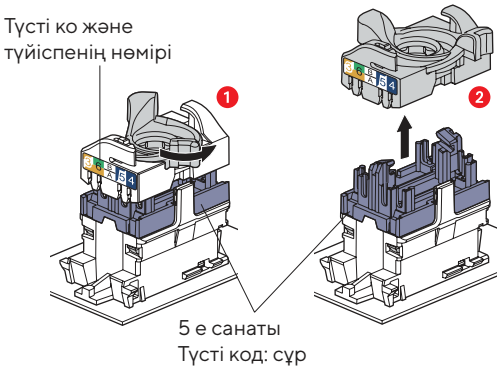

Аталған жүйе сымдар жұптары арасындағы қашықтықты олар ағытпаға жалғанға дейін ұлғайтуға мүмкіндік береді.

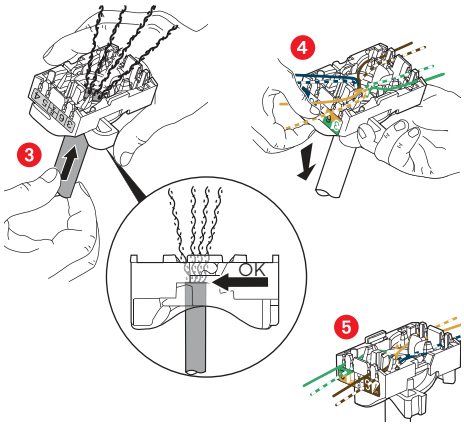

Розеткадағы булар тесіп өту тұрғысынан қауіпсіз 13 мм арақашықтықта жайылады.
Әр жұптың шоғырларын 90° тарату деректерді берудің ең үздік сапасын қамтамасыз етеді.

Паспорт: INS00301-AA

ТЕХНИКАЛЫҚ СИПАТТАМАЛАРЫ

Механикалық сипаттамалары
Қатты заттар мен судың енуінен қорғаныш дәрежесі: IP20
Механикалық соққылардан қорғаныш дәрежесі: IK04

Пайдаланылатын материалдардың сипаттамалары
Суппорт: поликарбонат
Механизмі (корпусы): поликарбонат
Беткі панель: АБС
Кергіш тетіктер: болат
Құрамында галогендер жоқ.
УК сәулеленуге төзімді

Электр сипаттамалары
Тесіп өту кернеуі: ≥1000 В
Түйіспелердің кедергісі: ≤20 мОм
Оқшауламаның кедергісі: тұрақты токтың 100 В-нда ≥ 500 МОм
Интернет (PoE) арқылы 90 Вт-қа дейін қоректендіру кернеуін (IEEE 802.3af, IEEE 802.3at, IEEE 802.3bt) беруге жол беріледі.

Температуралық сипаттамалар
Пайдалану температурасы: 5 °C-ден плюс 40 °C-ге дейін

ТЕХНИКАЛЫҚ ҚЫЗМЕТ КӨРСЕТУ

Бетін матамен тазарту.
Ацетонды, шайырды кетіруге арналған тазалағыш құралдарды немесе трихлорэтиленді пайдалануға тыйым салынады.

НАЗАР АУДАРЫҢЫЗ
Басқа тазалағыш құралдарды пайдаланар алдында сынақ тазалау жүргізіңіз.

ҚАПТАМА

Барлық механизмдер мен жабдықтаушы бөлшектер бұйымдар оларды құрылыс объектісіне жеткізілген кезге өзінің тауарлық түрін сақтайтындай етіп мұқият буып-түйілген.
Барлық бұйымдарда жеке қаптама (флоупак) болады.

САҚТАУ ЖӘНЕ ТАСЫМАЛДАУ

Өндірушінің қаптамасында жабық көліктің кез келген түрімен тасымалдау.
Тауарды лақтыруға және домалатуға болмайды.
Өндірушінің қаптамасында жабық жерде сақтаңыз.
Сақтау температурасы: минус 10 °C-ден плюс 60 °C-ге дейін.

КӘДЕГЕ ЖАРАТУ ШАРТТАРЫ

Электр техникалық және буып-тую материалдарын кәдеге жарату және қайта өңдеу жөнінде өз еліңіздің заңнамасының талаптарын сақтаңыз. Жарамсызға айналған электр аспаптары мен электронды құрылғыларды, батареяларды/аккумуляторларды (бар болса) және қаптаманы бөлек жинаудың мақсаты материалдарды және/немесе олардың қайта өңделген өнімдерін қайтадан пайдалануды ынталандыру, сондай-ақ теріс әсерлердің, мәселен бұйымның құрамында бар қауіпті заттардың бөлінуінің алдын алу.
Пайдалану мерзімі аяқталғаннан кейін бұйым тиісінше кәдеге жаратылуы тиіс . Бұйымды кәдеге жарату қолданыстағы нормалардың талаптарына сай жүргізіледі. Қызмет мерзімі аяқталғаннан кейін бұйым адамдардың өмірі мен денсаулығына қауіп төндірмейді. Қызмет мерзімінің соңында бұйымды әдеттегі шаруашылық қоқысымен бірге кәдеге жаратуға тыйым салынады, электр және электронды жабдықтарды кәдеге жаратуға қабылдау пунктіне апарған жөн. Бұйымды өндірген кезде пайдаланылатын материалдардың кейбіреулерін қабылдау пунктіне жеткізсе, олар қайта өңделуі мүмкін. Егер Сізге кәдеге жаратуға арналған қабылдау пунктерінің орналасқан жері туралы ақпарат қажет болса, жергілікті билік органдарымен хабарласыңыз.

МОНТАЖДАУ ЖӘНЕ ҚАУІПСІЗ ПАЙДАЛАНУ ҚАҒИДАЛАРЫ МЕН ШАРТТАРЫ

Аталған бұйымды монтаждауды білікті электрик орындауы тиіс. Электр қоректендіруді беруді алдын ала толық өшіру керек.
Бұйымды монтаждауды келесі реттілікпен жүргізу керек: механизмді қолда ұстай отырып, бұрауыштың көмегімен беткі панелді 2 тұстан басу арқылы шешіп алу (суретті қара); монтаждау қорабына монтаждау үшін кергіш тетіктерді бекітетін екі бұраманы бұрау арқылы кергіш тетіктердің минималды алшақтауын қамтамасыз етеді, бұрамаларды сомынмен бірге ілмектен шығармауға тырысыңыз; монтаждауға дайындалған сымдарды бұйымға 4 бөлімге сай жалғау керек; бұйымды монтаждау қорабына орнатып, бұраншегелердің көмегімен бекіту немесе екі бұраманы мықтап бекіту үшін кергіш тетіктермен бұрау керек; тетіктерді бекіту бұрамаларын кезекпен және тегіс бұрап, беткі панелді орнату керек.

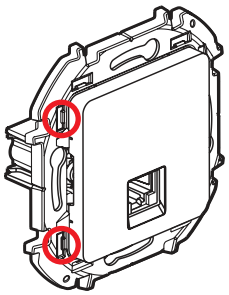

Бұйымды дұрыс монтаждамау немесе пайдалану қағидаларын бұзу өрттің пайда болуына немесе электр тогы соғуына әкеп соқтыруы мүмкін. Монтаждаудың алдында осы нұсқаулықта баяндалған дайындаушының ұсынымдарымен мұқият танысу, сондай-ақ бұйымның орнатылатын жеріне қойылатын талаптарды назарға алу керек. Нұсқаулықта айтылған жағдайларды қоспағанда, бұйымды бөлшектеуге, істен шығаруға немесе түрлендіруге тыйым салынады.

Ақау анықталған кездегі іс-әрекеттер
Ақау анықталғанда бұйымдарды тек білікті мамандар ғана ашады және жөндейді. Бөгде адамдардың рұқсат етілмеген ашуы немесе жөндеу жұмыстарын жүргізуі кез келген жауапкершілік, айырбастау немесе кепілді қызмет көрсету туралы талаптың заңды күшін жояды. Ақау белгілері анықталғанда бұйымды дереу өшірген жөн.

НАЗАР АУДАРЫҢЫЗ
Бұйымды өз бетінше ашпаңыз, бөлшектемеңіз және жөндемеңіз.

Сенімділікті бағалаған кезде басты критерий істен шығу болып табылады, яғни мәні бұйымның жұмысқа жарамдылығының бұзылуы болатын оқиға. Істен шығу белгісі келесі көрсеткіштер болуы мүмкін:
- бұйымның айтарлықтай бұзылуы;
- бұйымның деформациялануы;
- ресурстың аяқталуы салдарынан бұйымның болмай қоймайтын тозуы;
- бөгде материалдардың түсуі;
- бөлшектердің бекітілуінің өздігінен босауы;
- қауіпсіздікке әсер ететін құрылманың, бөлшектер мен құрылғылардың параметрлерінің жол берілмейтін ауытқулары.

Істен шығудың негізгі себептері:
- құрылғылар бөлшектерінің істен шығуы;
- пайдалану процесінің бұзылуы;
- аспаптардың немесе бөлшектердің ақауы;
- ресурстың таусылуы, сондай-ақ тоттану, эрозия және т.б. құбылыстардың салдарынан жекелеген элементтержің болмай қоймайтын тозуы болып табылады.

Ақауларды іздеу және жою

Проблема	Себебі	Шешімі
Өшіру	Жалғау сымның ақауы	Жалғау сымын тексеріңіз

ЖИЫНТЫҚТЫЛЫҚ

Жеткізілім жиынтығына мыналар кіреді:
Құрылғы – 1 дн.;
Қаптама – 1 дн;
Монтаждау туралы нұсқаулық – 1 дн.

КЕПІЛДІ МІНДЕТТЕМЕЛЕР

Кепілді мерзім 5 жыл.
Қызмет мерзімі 10 жыл.

ДАЙЫНДАУШЫ

«ДАККОР» ЖШҚ
105066, Мәскеу қ., қал.сырт.аум. Басманный муниципалды округі, Төменгі Красносельская көш., 40/12 үй, 2 пәтер, 3 қабат, 1 бөлме.
Өндірістің мекенжайы: 432072, Ульянов облысы, Ульяновск қ.о., Ульяновск қ., 44 Инженерлік өткелі, 13/5 ғим

ДАЙЫНДАЛҒАН КҮНІ ТУРАЛЫ АҚПАРАТ

Дайындалған айы мен жылы бұйымда көрсетілген.

ӨНДІРГЕН ЕЛ

Ресей

СӘЙКЕСТІКТІ РАСТАУ ТУРАЛЫ АҚПАРАТ

EAC

UZ Komp’yuter rozetkasi RJ45 5e toifa UTP

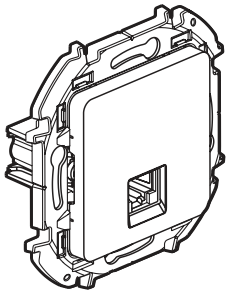

RJ45 kompyuter rozetkasi, 5e toifa UTP

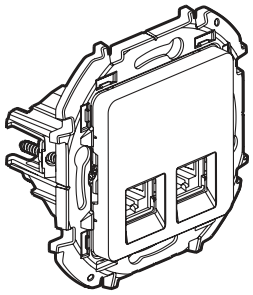

Ikki joyli RJ45 kompyuter rozetkasi, 5e toifa UTP

SERIYA

Funksiya / Rang	Oq	Fil suyagi rangi	Alyuminiy	Antratsit	Kulrang	Shampan	Mat qora
RJ45 kompyuter rozetkasi 5e toifa UTP	6 738 251	6 738 261	6 738 271	6 738 281	6 731 171	6 731 181	6 731 191
Ikki joyli RJ45 kompyuter rozetkasi 5e toifa UTP	6 738 351	6 738 361	6 738 371	6 738 381	6 731 271	6 731 281	6 731 291

MAQSADI

5e toifadagi RJ45 rozetkalar qurilmalarni Internet tarmog’iga va boshqa aloqa vositalariga ulash uchun mo’ljallangan. Mexanizmlar old panellar va tayanchlar (supportlar) bilan birgalikda yetkazib beriladi. Qurilmani to’liq jihozlash uchun bir joyli va/yoki ko’p joyli ramkalarni buyurtma qilish zarur. Qurilmani to’liq jihozlash uchun (ikki joyli rozetkalardan tashqari) bir joyli va/yoki ko’p joyli ramkalarni buyurtma qilish zarur. Yashirin yoki ochiq turdagi o’rnatish. Ochiq turdagi o’rnatish 6 739 8X va 6 739 9X raqamli qutilarga amalga oshiriladi.

Rang (“X” maqolada): 0 – oq; 1 – fil suyagi rangi; 2 – alyuminiy; 3 – antratsit; 7 – kulrang; 8 – shampan rangi; 9 – mat qora.

UMUMIY O’LCHAMLAR (MM)

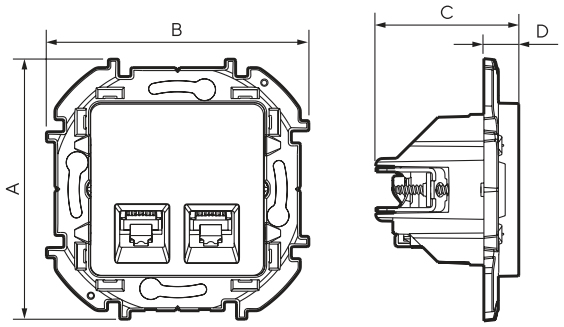

Artikul	A	B	C	D
6 738 25/26/27/28, 6 731 17/18/19	76	76	37	10
6 738 35/36/37/38, 6 731 27/28/29	76	76	41	10

SIMLARNI ULASH

Vilka ulanish sxemalari (variantlari):
RJ11 (4 ta kontakt), RJ12 (6 ta kontakt),
RJ45 (8 ta kontaktli UTP).
EIA/TIA 568 A va B chiqish joylaridagi ikki rangli kodlash:

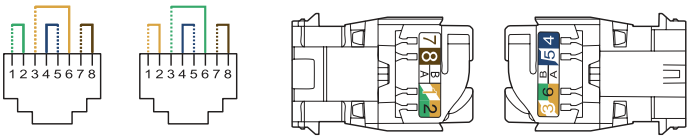

EIA 568 A EIA 568 B

SIMLARNI ULASH (DAVOMI)

Quyidagi turdagi o’tkazgichlarni ulashga ruxsat etiladi:
- Bir simli (yadroli): 0,4 – 0,65 mm, AWG 22-25
- Ko’p simli (ko’p yadroli): AWG 26
- Polietilen izolyatsiyadagi o’tkazgichning maksimal diametri: 1,7 mm

RJ45 ulagichlari qulflash gaykasi bilan jihozlangan. Simlarni ulash uchun maxsus asbob talab etilmaydi. Agar sim ulanishida xato aniqlansa, uni qayta ulash mumkin.

Rang kodi va kontakt raqami

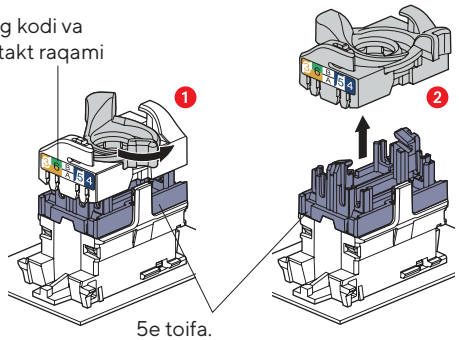

5e toifa.
Rang kodi: kulrang

Ushbu tizim sim juftlarini ulagichga ulashdan oldin ularning orasidagi masofani oshirish imkonini beradi.

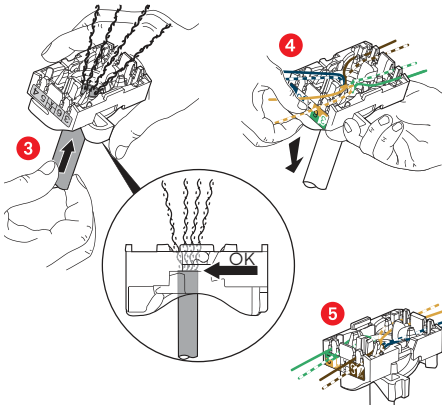

Rozetkadagi juft simlar elektr teshilish xavfsizligi nuqtai nazaridan 13 mm masofada joylashtiriladi.
Har bir sim juftining 90° burchak ostida joylashtirilishi ma’lumot uzatish sifatini maksimal darajada ta’minlaydi.

Паспорт: INS00301-AA

TEXNIK TAVSIFLAR

Mexanik xususiyatlar
Qattiq jismlar va suv kirishidan himoya darajasi: IP20
Mexanik zarbalardan himoya darajasi: IK04

Foydalaniladigan materiallarning xususiyatlari
Tayanch (support): polikarbonat
Mexanizm korpusi: polikarbonat
Old panel: ABS
Kengaytirgich tayanchlar: polat
Galogenlar tarkibida yo'q
Ultrabinafsha nurlanishiga chidamli

Elektr xususiyatlari
Teshilish kuchlanishi: ≥1000 V
Kontaktlar qarshiligi: ≤20 mOm
Izolyatsiya qarshiligi: 100 V doimiy tokda ≥ 500 MOm
Internet orqali quvvat uzatish (PoE) 90 Vt gacha ruxsat etiladi
(IEEE 802.3af, IEEE 802.3at, IEEE 802.3bt standartlariga muvofiq).

Harorat xususiyatlari
Ishlash harorati: –5 °C dan +40 °C gacha

TEXNIK XIZMAT KO'RSATISH

Yuzani mato bilan tozalang.
Aseton, smola tozalovchi vositalar yoki trixloroetilen ishlatish taqiqlanadi.

DIQQAT
Boshqa tozalovchi vositalarni ishlatishdan avval albatta sinov tozalashini o'tkazing.

QADOQLASH

Barcha mexanizmlar va butlovchi qismlar mahsulotlar qurilish obyektiga yetkazilgunga qadar o'zining savdo ko'rinishini saqlab qolishi uchun ehtiyotkorlik bilan qadoqlangan.
Barcha mahsulotlar individual qadoqlashga ega (flowpak).

SAQLASH VA TASHISH SHAROITLARI

Ishlab chiqaruvchining qadoqlarida har qanday turdagi yopiq transport vositalarini tashish.
Mahsulotni tashlash yoki ag'darish taqiqlanadi.
Ishlab chiqaruvchining qadoqlarida yopiq joylarda saqlang.
Saqlash harorati: –10 °C dan +60 °C gacha.

UTILIZATSIYA SHARTLARI

O'z mamlakatingizdagi elektr texnika mahsulotlari va qadoqlash materiallarini utilizatsiya qilish hamda qayta ishlash bo'yicha qonun talablariga rioya qiling.
Ishdan chiqqan elektr va elektron qurilmalar, batareyalar/akkumulyatorlar (agar mavjud bo'lsa) hamda qadoqlarning alohida yig'ilishining maqsadi – materiallarni qayta ishlash yoki qayta foydalanishni rag'batlantirish, shuningdek, mahsulot tarkibida bo'lishi mumkin bo'lgan xavfli moddalarning atrof-muhitga salbiy ta'sirini oldini olishdir.
Foydalanish muddati tugagach, mahsulot tegishli tartibda utilizatsiya qilinishi kerak.
Mahsulotni utilizatsiya qilish amaldagi me'yoriy talablar asosida amalga oshiriladi.
Xizmat muddati tugagach, mahsulot inson hayoti va sog'lig'i uchun xavf tug'dirmaydi.
Xizmat muddati tugagach, mahsulotni oddiy maishiy chiqindilar bilan birga tashlash taqiqlanadi, uni elektr va elektron uskunalarni utilizatsiya qilish qabul punktiga topshirish kerak.

Mahsulot ishlab chiqarishda ishlatilgan ayrim materiallar qabul punktiga topshirilganda qayta ishlanishi mumkin.
Agar sizga utilizatsiya qabul punktlarining joylashuvi haqida ma'lumot kerak bo'lsa, mahalliy hokimiyat organlariga murojaat qiling.

O'RNATISH VA XAVFSIZ FOYDALANISH QOIDALARI VA SHARTLARI

Ushbu mahsulotni o'rnatish ishlarini malakali mutaxassis bajarishi kerak. Mahsulotni o'rnatish quyidagi ketma-ketlikda amalga oshiriladi: mexanizmni qo'lda ushlab, otvyortka yordamida 2 joydan bosish orqali old panelni yeching (rasmga qarang); montaj qutisiga o'rnatish uchun tayanch oyoqchalarining minimal ochilishini ta'minlash maqsadida ularni mahkamlab turgan ikki vintni biroz bo'shating, lekin vintlarni gaykadan butunlay chiqarib yubormang; o'rnatishga tayyorlangan o'tkazgichlarni 4-bo'limga muvofiq ravishda mahsulotga ulang; mahsulotni montaj qutisiga joylashtiring va o'z-o'zidan buriluvchi vintlar (samorezlar) yordamida yoki tayanch oyoqchalarining ikki vintini navbatma-navbat burab, ishonchli mahkamlang; oyoqchalarni mahkamlovchi vintlarni ketma-ketlikda va teng darajada burang; old panelni o'rnating.

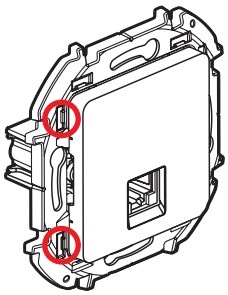

Mahsulotni noto'g'ri o'rnatish yoki foydalanish qoidalariga rioya qilmaslik yong'in chiqishiga yoki elektr toki urishiga olib kelishi mumkin.
Montajdan oldin ushbu yo'riqnomada keltirilgan ishlab chiqaruvchi tavsiyalarini diqqat bilan o'qib chiqing va mahsulot o'rnatiladigan joyga qo'yiladigan talablarni inobatga oling. Mahsulotni yo'riqnomada ko'rsatilgan hollardan tashqari holatlarda ajratish, ishdan chiqarish yoki o'zgartirish taqiqlanadi.

Nosozlik aniqlanganda bajariladigan harakatlar
Nosozlik aniqlanganda mahsulotni ochish va ta'mirlash ishlarini faqat malakali mutaxassislar amalga oshirishi mumkin.
Ruxsatsiz ochish yoki begona shaxslar tomonidan ta'mirlash ishlari bajarilishi mahsulotni almashtirish, kafolatli xizmat ko'rsatish yoki javobgarlik haqidagi barcha talablarni haqiqiy kuchidan mahrum qiladi.
Nosozlik alomatlari aniqlanganda mahsulotni darhol elektr tarmog'idan uzish kerak.

DIQQAT
Mahsulotni o'zingiz ochmang, qismlarga ajratmang va ta'mirlamang.

Ishonchlilikni baholashdagi asosiy mezon – bu nosozlik, ya'ni mahsulotning ishlash qobiliyati buzilgan holatdir.
Nosozlik belgilari quyidagilar bo'lishi mumkin:
- mahsulotning jiddiy shikastlanishi;
- mahsulotning deformatsiyalanishi;
- resurs tugashi natijasida mahsulotning qaytarilmas darajada yeyilishi;
- begona moddalar kirib qolishi;
- qismlarning o'z-o'zidan bo'shashishi;
- xavfsizlikka ta'sir qiluvchi konstruktsiya, detallar yoki qurilmalar parametrlarining ruxsat etilmagan og'ishi.

Nosozliklarning asosiy sabablari:
- qurilma detallarining ishdan chiqishi;
- ekspluatatsiya jarayonining buzilishi;
- asbob yoki detallar nosozligi;
- resurs tugashi natijasida ayrim qismlarning qaytarilmas yeyilishi, shuningdek korroziya, eroziya va shu kabi boshqa hodisalar.

Nosozliklarni aniqlash va bartaraf etish

Muammo	Sabab	Yechim
O'chish	Ulanish simining nosozligi	Ulanish simini tekshiring

TO'LIQ KOMPLEKT TARKIBI

Yetkazib berish to'plamiga kiradi:
Qurilma – 1 dona;
Qadoq – 1 dona
Montaj bo'yicha ko'rsatma – 1 dona.

KAFOLAT MAJBURIYATLARI

Kafolat muddati – 5 yil.
Xizmat muddati – 10 yil.

ISHLAB CHIQARUVCHI

MCHJ «DAKKOR»
105066, Moskva shahri, Bashmanniy munitsipal okrugi hududi, Nijniya Krasnoselskaya ko'chasi, 40/12-uy, k. 2, 3-qavat, 1-xona
Ishlab chiqarish manzili: 432072, Ulyanovsk viloyati, Ulyanovsk shahar okrugi, Ulyanovsk shahri, Injinerniy 44-proyezd, bino 13/5

ISHLAB CHIQARILGAN SANA HAQIDAGI MA'LUMOT

Ishlab chiqarilgan oy va yil mahsulotda ko'rsatilgan.

ISHLAB CHIQARILGAN MAMLAKAT

Rossiya

RO Priză pentru calculator RJ45 categoria 5e UTP

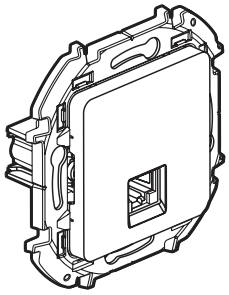

Priză pentru calculator RJ45 categoria 5e UTP

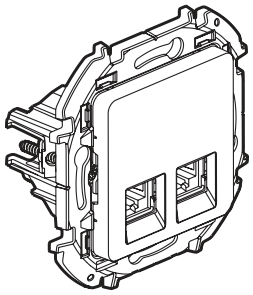

Priză pentru calculator dublă RJ45 categoria 5e UTP

SERIA

Funcție / Culoare	Alb	Fildeș	Aluminiu	Antracit	Fumuriu	Șampanie	Negru mat
Priză pentru calculator RJ45 categoria 5e UTP	6 738 251	6 738 261	6 738 271	6 738 281	6 731 171	6 731 181	6 731 191
Priză pentru calculator dublă RJ45 categoria 5e UTP	6 738 351	6 738 361	6 738 371	6 738 381	6 731 271	6 731 281	6 731 291

PRESCRIPȚIE DE UTILIZARE

Prize RJ45 de categoria 5e sunt destinate conectării dispozitivelor la internet și la alte mijloace de comunicare. Mecanismele sunt livrate cu panouri frontale și suporturi. Pentru completarea integrală a dispozitivului, este necesară comanda de rame cu unul și/sau mai multe posturi. Fixare cu șuruburi și/sau cleme de fixare.
Montaj ascuns sau deschis. Montajul deschis se realizează în cutii art. 6 739 8X și 6 739 9X.

Culoare («X» în articol): 0 – alb; 1 – fildeș; 2 – aluminiu; 3 – antracit; 7 – fumuriu; 8 – șampanie; 9 – negru mat.

DIMENSIUNI DE GABARIT (MM)

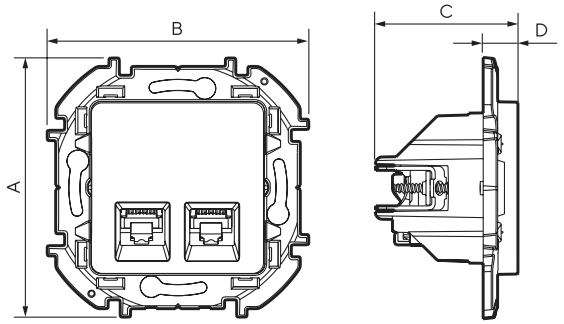

Articol	A	B	C	D
6 738 25/26/27/28, 6 731 17/18/19	76	76	37	10
6 738 35/36/37/38, 6 731 27/28/29	76	76	41	10

CONECTAREA CONDUCTORILOR

Variante de cablare a fișelor:
RJ 11 (4 contacte), RJ 12 (6 contacte),
RJ 45 (8 contacte UTP).
EIA/TIA 568 A și B codificare în două culori pe terminale:

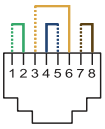

EIA 568 A

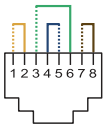

EIA 568 B

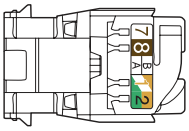

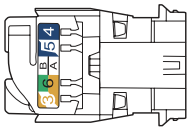

CONECTAREA CONDUCTORILOR (CONTINUARE)

Se permite conectarea conductorilor:
- Monofilare: 0,4 – 0,65 mm, AWG 22-25
- Multifilare: AWG 26
- Diametrul maxim al conductorului în izolație de polietilenă: 1,7 mm

Conectori RJ45 sunt echipați cu o piuliță de blocare. Nu este necesar un instrument special pentru conectarea firelor. Dacă se detectează o eroare de conectare, firele pot fi reconectate.

Codul de culoare și numărul contactului

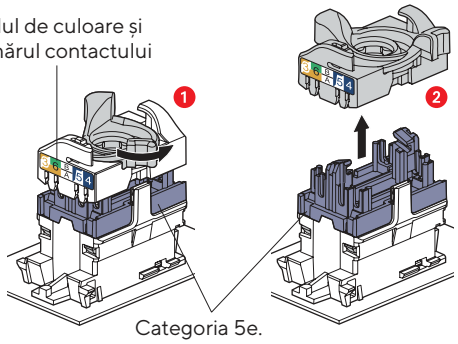

Categoria 5e.
Cod de culoare: gri

Acest sistem permite creșterea distanței dintre perechile de fire înainte de a le conecta la conector.

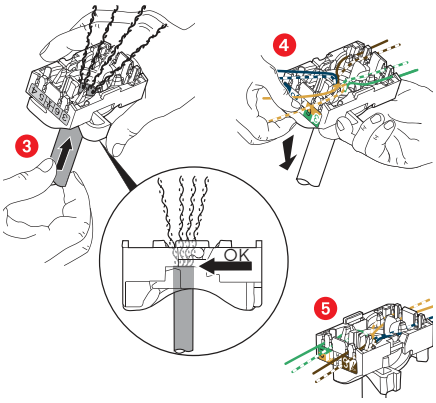

Perechile din priză sunt separate la o distanță sigură, din punct de vedere al străpungerii, de 13 mm.
Distribuirea firelor fiecărei perechi la un unghi de 90° asigură cea mai bună calitate a transmisiei de date.

Паспорт: INS00301-AA

Priză pentru calculator RJ45 categoria 5e UTP

CARACTERISTICI TEHNICE

Caracteristici mecanice
Grad de protecție împotriva pătrunderii corpurilor solide și a apei: IP20
Grad de protecție împotriva impacturilor mecanice externe: IK04

Caracteristicile materialelor utilizate
Suport: policarbonat
Mecanism (carcasă): policarbonat
Panou frontal: ABS
Cleme de fixare: oțel
Nu conține halogeni
Rezistent la radiații UV

Caracteristici electrice
Tensiune de străpungere: ≥1000 V
Rezistența contactelor: ≤20 mΩ
Rezistența de izolație: ≥ 500 MΩ la 100 V curent continuu
Este permisă alimentarea prin internet(PoE) până la 90 W(IEEE 802.3af, IEEE 802.3at, IEEE 802.3bt).

Caracteristici de temperatură
Temperatura de funcționare: de la minus 5 °C până la plus 40 °C

ÎNTREȚINERE

Curățați suprafața cu o cârpă.
Este interzisă utilizarea acetonei, a agenților de curățare pentru îndepărtarea rășinii sau a tricloretilenei.

ATENȚIE
Înainte de a utiliza alte produse de curățare efectuați neapărat o curățare de probă.

AMBALARE

Toate mecanismele și componentele sunt ambalate cu grijă, astfel încât produsele să-și păstreze aspectul comercial până în momentul livrării lor pe șantier.
Toate produsele au ambalaj individual (flowpack).

CONDIȚII DE PĂSTRARE ȘI TRANSPORT

Transport prin orice tip de transport închis în ambalajul producătorului.
Nu este permisă aruncarea și bascularea mărfii.
Depozitați în interior în ambalajul producătorului.
Temperatura de depozitare: de la minus 10 °C până la plus 60 °C.

CONDIȚII DE ELIMINARE

Respectați cerințele legislației țării dumneavoastră privind eliminarea și reciclarea produselor electrice și a materialelor de ambalare. Scopul colectării separate a aparatelor electrice și electronice uzate, a bateriilor/acumulatorilor (dacă există) și a ambalajului este de a încuraja reutilizarea materialelor și/sau reciclarea acestora, precum și de a preveni efectele negative, cum ar fi eliberarea de substanțe periculoase care pot fi conținute în produs.
La sfârșitul duratei de viață, produsul trebuie eliminat în mod corespunzător.
Eliminarea produsului se face conform cerințelor normelor în vigoare.
După expirarea duratei de viață, produsul nu prezintă pericol pentru viața și sănătatea oamenilor.
La sfârșitul duratei de viață, este interzisă eliminarea produsului împreună cu deșeurile menajere obișnuite, ci trebuie dus la un punct de colectare pentru eliminarea echipamentelor electrice și electronice.

Unele dintre materialele utilizate la fabricarea produsului pot fi reciclate dacă sunt duse la un punct de colectare.
Dacă aveți nevoie de informații despre locația punctelor de colectare pentru eliminare, contactați autoritățile locale.

REGULI ȘI CONDIȚII DE MONTARE ȘI UTILIZARE ÎN SIGURANȚĂ

Montarea acestui produs trebuie efectuată de un specialist calificat.

Montarea produsului se efectuează în următoarea ordine: ținând mecanismul în mână, cu ajutorul unei șurubelnițe, scoateți panoul frontal apăsând în 2 locuri (vezi desenul); pentru montarea în cutia de montaj, asigurați o divergență minimă a picioarelor distanțiere prin deșurubarea celor două șuruburi care fixează picioarele distanțiere, încercați să nu scoateți șuruburile din angrenajul cu piulița; conectați conductorii pregătiți pentru montare la produs conform secțiunii 4; instalați produsul în cutia de montaj, fixați-l cu ajutorul șuruburilor autofiletante sau înșurubați cele două șuruburi până la fixarea sigură cu picioarele distanțiere; șuruburile de fixare a picioarelor trebuie înșurubate alternativ și uniform; instalați panoul frontal.

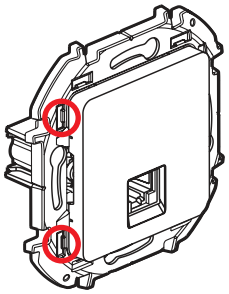

Montarea incorectă sau încălcarea regulilor de utilizare a produsului pot duce la incendiu sau electrocutare. Înainte de montare, este necesar să citiți cu atenție recomandările producătorului, prezentate în aceste instrucțiuni, și să luați în considerare cerințele pentru locul de instalare a produsului. Este interzisă dezasamblarea, scoaterea din funcțiune sau modificarea produsului, cu excepția cazurilor specificate în instrucțiuni.

Acțiuni în cazul detectării unei defecțiuni
În cazul detectării unei defecțiuni, deschiderea și repararea produselor pot fi efectuate numai de specialiști calificați.
Deschiderea neautorizată sau efectuarea de reparații de către persoane neautorizate anulează orice cereri de răspundere, înlocuire sau serviciu de garanție.
În cazul detectării semnelor de defecțiune, produsul trebuie deconectat imediat.

ATENȚIE
Nu deschideți, nu dezasamblați și nu reparați produsul de sine stătător.

Principalul criteriu în evaluarea fiabilității este defecțiunea, adică un eveniment care constă în încălcarea funcționării produsului.
Semnele de defecțiune pot fi următorii indicatori:
- distrugere semnificativă a produsului;
- deformarea produsului;
- uzură ireversibilă a produsului ca urmare a epuizării resursei;
- pătrunderea de materiale străine;
- slăbirea spontană a fixării detaliilor;
- abateri inadmisibile ale parametrilor construcției, detaliilor și dispozitivelor care afectează siguranța.

Principalele cauze ale defecțiunilor sunt:
- defectarea detaliilor dispozitivelor;
- încălcarea procesului de exploatare;
- defecțiunea aparatelor sau a detaliilor;
- uzura ireversibilă a elementelor individuale ca urmare a epuizării resursei, precum și coroziunea, eroziunea și alte fenomene similare.

Depistarea și remedierea defecțiunilor

Problemă	Cauză	Soluție
Deconectare	Defecțiunea cablului de conectare	Verificați cablul de conectare

Паспорт: INS00301-AA

ANSAMBLU DE LIVRARE

Setul de livrare include:
Dispozitiv – 1 buc.;
Ambalaj – 1 buc.;
Instrucțiuni de montaj – 1 buc.

OBLIGAȚII DE GARANȚIE

Perioada de garanție este de 5 ani.
Durata de viață este de 10 ani.

PRODUCĂTOR

SRL "DACCORD"
105066, or. Moscova, terit.int.or. districtul municipal Basmannîi,
str. Nijneaia Krasnoselskaia, nr. 40/12, cl. 2, etajul 3, cam. 1
Adresa de producție: 432072, regiunea Ulianovsk, distr.or. Ulianovsk,
or. Ulianovsk, aleea Injenernîi 44, ed. 13/5

INFORMAȚII PRIVIND DATA FABRICAȚIEI

Luna și anul fabricației sunt indicate pe produs.

ȚARA DE PRODUCȚIE

Rusia