СВЕТИЛЬНИК СВЕТОДИОДНЫЙ АВАРИЙНО-ЭВАКУАЦИОННЫЙ ТИПА ССА300Х

Руководство по эксплуатации

1 Основные сведения об изделии

1.1 Светильник светодиодный аварийно-эвакуационный типа ССА300Х товарного знака IEK (далее – светильник) предназначен для работы в однофазных сетях напряжением 230 В частотой 50 Гц.

1.2 Область применения светильника – обеспечение постоянного минимально-необходимого уровня освещённости путей эвакуации и аварийно-сигнального обозначения выходов в промышленных, общественных и бытовых помещениях.

1.3 Светильник соответствует требованиям ТР ТС 004/2011, ТР ТС 020/2011, ТР ЕАЭС 037/2016.

1.4 Классификация светильников в соответствии с Приложением В ГОСТ IEC 60598-2-22 показана на рисунке 1.

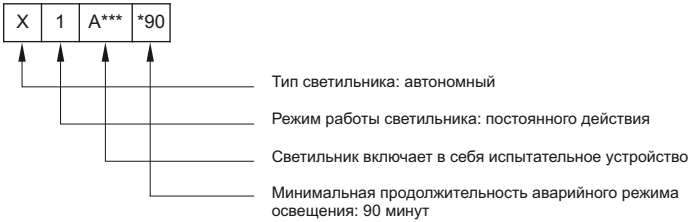

Рисунок 1

2 Технические данные

2.1 Основные технические данные светильника приведены в таблице 1.

Таблица 1

Наименование показателя	Значение для светильника	
	ССА3001	ССА3002
Номинальное рабочее напряжение, В	230	
Номинальная рабочая частота, Гц	50	
Режим работы	Постоянный/непостоянный	
Тестирование аварийного режима	Кнопка "Тест»	
	Функция самотестирования "AUTOTEST»	
Тип светильника	Двусторонний	
Потребляемая мощность, Вт	1	
Цвет светодиодов	Белый	
Эвакуационные знаки на светильниках		
Количество светодиодов, шт.	16	
Световой поток в рабочем режиме, лм	50	
Световой поток в аварийном режиме, лм	50	
Средняя яркость знака, не менее, кд/м^2	100	
Дистанция распознавания, м	30	
Срок службы, ч	40000	
Индекс цветопередачи светодиодов, Ra	65	
Цветовая температура, К	6530	
Время работы светильника от встроенного аккумулятора, мин*	180	
Класс защиты по ГОСТ IEC 60598-1	II	
Номинальный ток предохранителя, А	1	
Коэффициент мощности, %, не менее	0,2	
Степень защиты от проникновения пыли и влаги по ГОСТ 14254 (IEC 60529)	IP20	
Климатическое исполнение и категория размещения по ГОСТ 15150	УХЛ3.1	
Температура эксплуатации, °С	От минус 10 до плюс 40	
Масса светильника, кг	0,75	1
Гарантийный срок (со дня продажи), лет**	3	

* С течением времени происходит снижение ёмкости аккумулятора, и как следствие продолжительность работы светильника, что не является дефектом.

** Гарантийный срок на аккумулятор не распространяется. Гарантия сохраняется при соблюдении покупателем правил эксплуатации, транспортирования и хранения.

2.2 Основные технические характеристики встроенного аккумулятора приведены в таблице 2.

Таблица 2

Наименование показателя	Значение
Тип аккумулятора	LiFePO4
Номинальное напряжение, В	3,2
Емкость, А·ч	1,5
Максимальное время зарядки аккумулятора (при полной разрядке аккумулятора), ч	24
Срок службы аккумулятора, не менее, лет	4
Примечание – Зарядка аккумулятора при низкой температуре требует большего времени.	

2.3 Габаритно-присоединительные размеры светильников ССА3001 приведены на рисунке 2, светильников ССА3002 – на рисунке 3.

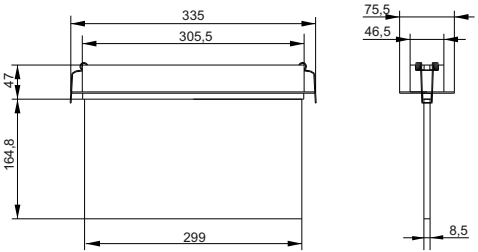

Рисунок 2 – Габаритные размеры светильника ССА3001

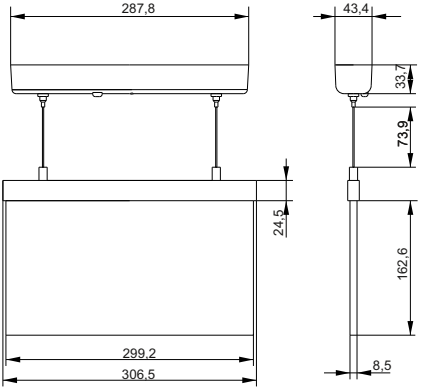

Рисунок 3 – Габаритные размеры светильника CCA3002

3 Меры безопасности

ЗАПРЕЩАЕТСЯ

Подключать к сети светильник с механическими повреждениями корпуса или сетевого шнура.

Выбрасывать литий-железо-фосфатный аккумулятор в мусоропровод жилых и общественных зданий.

ВНИМАНИЕ

Используйте светильник только по прямому назначению.

3.1 Все работы по монтажу и обслуживанию изделия должны производиться в обесточенном состоянии специально обученным персоналом с соблюдением требований нормативно-технической документации в области электротехники.

3.2 Светильники ремонту не подлежат. При обнаружении неисправности в период действия гарантийных обязательств обращаться к продавцу или организации, указанные на сайте: iek.ru.

3.3 По истечении срока службы светильник утилизировать.

4 Правила монтажа и эксплуатации

4.1 Для визуального контроля состояния светильника и батареи на корпус светильника выведен двухцветный световой индикатор. Алгоритм работы индикатора представлен ниже:

– зеленый цвет – «Заряд»/«Сеть», сигнализирует о подключении светильника к сети и процессе заряда аккумулятора;

– красный цвет – сигнализирует об ошибке при самотестировании.

4.2 Светильники оснащены встроенной функцией самотестирования «AUTOTEST».

Функция «AUTOTEST» не программируется и включается автоматически ежемесячно и ежегодно. После 24 часов работы от сети переменного тока светильник переключается в аварийный режим. Аварийный режим поддерживается в течение 60 минут, после чего светильник переключается обратно в режим работы от сети.

Ежемесячное самотестирование: светильник переключается в аварийный режим. Аварийный режим поддерживается 30 секунд, после чего светильник переключается обратно в режим работы от сети.

Ежегодное самотестирование: после полугода работы от сети переменного тока светильник переключается в аварийный режим. Аварийный режим поддерживается в течение 60 минут, после чего светильник переключается обратно в режим работы от сети.

В случае выявления ошибки при самотестировании зеленый индикатор загорается красным, моргает и срабатывает звуковой сигнал.

Причиной возникновения ошибки может быть разомкнутая цепь заряда аккумулятора, либо разомкнутая цепь питания светодиодного модуля.

4.3 Кнопка «ТЕСТ» предназначена для проверки работоспособности светильника от аккумулятора. При однократном нажатии кнопки «ТЕСТ» произойдет включение светильника от аккумулятора.

Если при нажатии кнопки «ТЕСТ» светильник гаснет – аккумулятор неисправен.

ВНИМАНИЕ

В процессе эксплуатации рекомендуется не реже одного раза в месяц проверять работоспособность светильника в аварийном режиме нажатием кнопки «ТЕСТ».

4.4 Установка и эксплуатация светильников:

– убедиться в отсутствии напряжения в цепи питания 230 В;

– разобрать светильник и обеспечить доступ к плате управления;

– пропустить сетевой кабель к контактной клеммной колодки согласно маркировки: (L) фазный проводник, (N) нейтральный проводник сети, (⏚) заземление (при наличии);

– подключить проводники питающей сети к светильнику;

– подать напряжение на светильник, проконтролировать свечение индикатора в соответствии с п. 4.2;

– проверить работоспособность светильника в аварийном режиме кнопкой «ТЕСТ» в соответствии с п. 4.2.

4.5 Режимы работы

Переключение режима работы (постоянный/непостоянный) производится перестановкой перемычки, которая замыкает два из трех контактов, расположенных на плате управления рядом со световым индикатором.

По умолчанию светильник настроен на постоянный режим работы – перемычка замыкает средний и правый контакты.

Для установки непостоянного режима работы светильника необходимо удалить перемычку или переставить ее на средний и левый контакты.

4.6 Зарядка аккумулятора:

– при включении в сеть 230 В происходит постоянная подзарядка встроенного аккумулятора.

– минимальное время подзарядки светильника после первого включения представлено в таблице 2.

При работе светильника от аккумулятора в течение максимального времени, указанного в таблице 2, необходима подзарядка аккумулятора в течение времени, указанного в таблице 2.

5 Обслуживание

5.1 По истечению срока службы аккумулятора или при снижении продолжительности работы светильника от аккумулятора менее времени, указанного в таблице 2, необходимо произвести замену аккумулятора.

5.2 Удаление загрязнений с поверхности изделия следует проводить мягкой тканью слегка смоченной мыльным раствором. Не используйте для очистки корпуса светильника химические составы, которые могут привести к повреждению пластмассовых частей корпуса.

5.3 Не допускайте попадания на светильник капель воды и прямых солнечных лучей.

6 Транспортирование, хранение и утилизация

6.1 Транспортирование светильника допускается любым видом крытого транспорта, обеспечивающим предохранение упакованных светильников от повреждений, при температуре от минус 45 °С до плюс 50 °С.

6.2 Хранение светильника осуществляется в упаковке изготовителя в помещениях с естественной вентиляцией и при отсутствии в воздухе кислотных, щелочных и других химически активных примесей. Температура окружающего воздуха – от минус 45 °С до плюс 50 °С. Верхнее значение относительной влажности воздуха – 98 % при плюс 25 °С.

6.3 В состав светильника входит герметичный литий-железо-фосфатный аккумулятор, представляющий опасность для здоровья человека и окружающей среды при неправильной утилизации.

6.4 Извлеките элемент питания перед утилизацией светильника.

6.5 Отработавшие свой срок службы аккумуляторы должны быть переданы на утилизацию в специализированные предприятия, имеющие соответствующую классу опасности лицензию и сертификаты на переработку аккумуляторов.

6.6 Корпусные детали светильника утилизируются обычным способом.

Издание 1