GENERICA

# ЗАЖИМ ОТВЕТВИТЕЛЬНЫЙ ИЗОЛИРОВАННЫЙ ТИПА ЗОИ

**Краткое руководство по эксплуатации**

RU

## Основные сведения об изделии

Зажим ответвительный изолированный типа ЗОИ (далее – зажим) товарного знака GENERICA предназначен для выполнения абонентских ответвлении от магистральной ВЛИ, выполненной самонесущими изолированными проводами (далее СИП) напряжением до 1 кВ.

Зажим соответствует требованиям ТР ТС 004/2011.

## Технические данные

Технические данные зажима приведены в таблице 1.

Габаритные размеры зажима приведены на рисунках 1–2.

## Меры безопасности

Монтаж абонентских ответвлений с помощью ЗОИ должен производить квалифицированный персонал, прошедший обучение с присвоением группы по электробезопасности не ниже III до 1000 В.

Всегда начинайте монтаж абонентских ответвлений, кабельных линий с приёмника электрической энергии (вводный автоматический выключатель или другое коммутационное оборудование потребителя), проконтролировав его отключение и вывешивание запрещающих плакатов «НЕ ВКЛЮЧАТЬ! РАБОТАЮТ ЛЮДИ», «НЕ ВКЛЮЧАТЬ! РАБОТА НА ЛИНИИ» оперативным персоналом потребителя.

**ВНИМАНИЕ**

**До начала работ принять меры безопасности, исключающие монтаж ВЛИ под напряжением/потенциалом.**

## Правила монтажа

Монтаж зажима производить при температуре окружающей среды не ниже минус 20 °С.

Монтаж зажима осуществляется в следующей последовательности (рисунок 3):

– через отверстие для ответвительных проводов ввести в зажим, не снимая изоляцию, провод ответвления (1) до упора в защитный колпачок (5);

– установить зажим (3) на СИП (2);

– равномерно без рывков затянуть монтажный болт (4), до срыва головки (в момент срыва головки болта происходит прокалывание изоляции и достигается достаточный и надежный электрический контакт).

EN

## Basic product data

Insulated branch clamp ZOI type (hereinafter – the clamp) GENERICA trademark is designed to perform subscriber branching from the main overhead line, made by self-supporting insulated wires (hereinafter – SSIW) with a voltage up to 1 kV.

## Technical data

Technical data of the clamp are given in table 1.

Overall dimensions of the clamp are shown in figures 1–2.

## Safety measures

Mounting of subscriber branches with the help of ZOI should be carried out by qualified personnel who have been instructed and have been assigned an electrical safety group not lower than III up to 1000 V.

Always start mounting of subscriber branches, cable lines beginning with the receiver of electrical energy (input circuit breaker or other switching equipment of the consumer), having checked its disconnection and displaying prohibiting notices "DO NOT TURN ON! PEOPLE ARE WORKING", "DO NOT TURN ON! WORK ON LINE" by the consumer's operating personnel.

**ATTENTION**

**Before starting work, please take safety measures to prevent installation of live/potentially energized overhead power lines.**

## Installation rules

Mount the clamp at ambient temperature not lower than minus 20 °C.

Mounting of the clamp is carried out in the following order (figure 3):

– through the opening for branch wires, insert the branch wire (1) into the clamp without stripping the insulation until it stops in the protective cap (5);

– mount the clamp (3) on the SSIW (2);

– tighten the mounting bolt (4) evenly without jerking, until the head of the bolt breaks away (when the head of the bolt breaks away, the insulation is pierced and sufficient and reliable electrical contact is achieved).

# GENERICA

KZ

## Бұйым туралы негізгі ақпарат

GENERICA тауар белгісінің ЗОИ типті тармақталған оқшауланған қысқышы (бұдан әрі – қысқыш) кернеуі 1 кВ-ға дейінгі өзін-өзі көтеретін оқшауланған сымдармен (бұдан әрі – ӨКС) орындалған магистралдық ӘЭЖ-нен абоненттік тарамдалуды орындауға арналған.

Қысқыш 004/2011 КО ТР талаптарына сәйкес келеді.

## Техникалық деректер

Қысқыштың техникалық деректері 1 кестеде келтірілген.

Қысқыштың габариттік өлшемдері 1–2 суреттерде келтірілген.

## Қауіпсіздік шаралары

ЗОИ-ның көмегімен абоненттік тарамдарды монтаждауды 1000 В-қа дейін электр қауіпсіздіктің III-тен төмен емес тобы тағайындалған білікті персонал жүргізуі тиіс.

Абоненттік тарамдарды, кабель желілерін монтаждауды әркез электр энергиясын қабылдағыштан (кірме автоматты ажыратқыш не тұтынушының басқа коммутациялық жабдығы) бастаңыз, оны өшіруді және тұтынушының жедел персоналының «ҚОСПАҢЫЗ! АДАМДАР ЖҰМЫС ІСТЕП ЖАТЫР», «ҚОСПАҢЫЗ! ЖЕЛІДЕ ЖҰМЫС ЖҮРГІЗІЛУДЕ» деген тыйым салу плакаттарды ілуін бақылаңыз.

**НАЗАР АУДАРЫҢЫЗ**

**Жұмыстар басталғанға дейін ӘЭЖ-нің кернеумен/потенциалмен монтаждалуын болдырмайтын қауіпсіздік шараларын қолдану керек.**

## Монтаждау қағидалары

Қысқышты монтаждау қоршаған ортаның минус 20 °С-ден төмен емес температурасында жүргізілуі керек.

Қықышты монтаждау келесі реттілікпен жүргізіледі (3 сурет):

– тармақталған сымдарға арналған саңылау арқылы оқшауламасын шешіп алмай тармақталған сымды (1) қорғаныш қалпақшасына (5) тірелгенге дейін кіргізу керек;

– қысқышты (3) ӨКС-не (2) қондыру керек;

– монтаждау бұрандасын (4) бастиегі жұлынғанға дейін жұлқымай біркелкі тарту қажет (бұранданың бастиегі жұлынған сәтте оқшаулама тесіліп, жеткілікті әрі сенімді электр түйіспеге қол жеткізіледі).

GENERICA

## Таблица / Table / Кесте 1

| Наименование показателя / Parameter denomination / Көрсеткіштің атауы | | Значение для зажима / Value for clamp / Қысқыш үшін мәні | |
|---|---|---|---|
| | | ЗОИ 16-95/2,5-35 / ZOI 16-95/2,5-35 | ЗОИ 25-95/25-95 / ZOI 25-95/25-95 |
| Сечение СИП / SSIW cross-section / ӨКС қимасы, mm² | магистрали / main / магистральдің | 16-95 | 25-95 |
| | ответвления / branch / тармақтың | 2,5-35 | 25-95 |
| Момент срыва головки болта при монтаже / Bolt head breakaway torque during installation / Монтаждау кезінде бұранданың бастиегін жұлу моменті, Nm, ±10 % | | 13 | 18 |
| Выдерживаемое напряжение промышленной частоты при испытаниях электрической прочности изоляции / Power-frequency withstand voltage during tests of insulation electrical strength / Оқшауламаны электр беріктікке сынаған кезде өнеркәсіптік жиіліктің төтен беретін кернеуі, kV | | 6 | |
| Номинальный ток зажима / Rated current of clamp / Қысқыштың номиналды тогы, A | | 95 | 190 |
| Климатическое исполнение и категория размещения по ГОСТ 15150 / Climatic and placement category according / 15150 МЕМСТ бойынша климаттық орындалым және орналастыру санаты | | УХЛ1 / Nf1 | |
| Высота над уровнем моря / Base altitude / Теңіз деңгейінен биіктігі, m | | ≤ 1000 | |
| Температура эксплуатации / Operating temperature / Пайдалану температурасы, °C | | От минус 60 до плюс 50 и относительной влажности 75 % при плюс 15 °C / Minus 60 to plus 50 and relative humidity 75 % at plus 15 °C / Минус 60-тан плюс 50-ге дейін және 15 °C-де салыстырмалы ылғалдылығы 75 % | |
| Среднее значение относительной влажности, при температуре 25 °C / Average value of relative humidity, at 25 °C / 25 °C температурада салыстырмалы ылғалдылықтың орташа мәні, % | | ≤ 95 | |
| Транспортирование / Transportation / Тасымалдау | | Любой вид крытого транспорта, защищающий изделие от грязи, влаги и ударных нагрузок, при температуре от минус 60 до плюс 50 °C / Any type of covered transport that protects the product from dirt, moisture and impact loads, at temperatures from minus 60 to plus 50 °C / Минус 60-тан плюс 50 °C-ге дейінгі температурада буйымды былғанудан, ылғалдан және соққы жүктемелерден қорғайтын жабық көліктің кез келген түрі | |

## Продолжение таблицы 1 / Continuation of table 1 / 1-кестенің жалғасы

| Наименование показателя / Parameter denomination / Көрсеткіштің атауы | Значение для зажима / Value for clamp / Қысқыш үшін мәні | |
|---|---|---|
| | ЗОИ 16-95/2,5-35 / ZOI 16-95/2,5-35 | ЗОИ 25-95/25-95 / ZOI 25-95/25-95 |
| Хранение / Storage / Сақтау | Закрытые помещения с естественной вентиляцией, при температуре от минус 60 до плюс 50 °С, среднее значение относительной влажности, при температуре плюс 25 °С до 95 % / Closed rooms with natural ventilation, at temperatures from minus 60 to plus 50 °C, average relative humidity at plus 25 °C up to 95 % / Минус 60-тан плюс 50 °С-ге дейінгі температурада табиғи желдетілетін жабық үйжайлар, плюс 25 °С-ге дейінгі температурада салыстырмалы ылғалдылықтың орташа мәні 95 % | |
| Ремонтопригодность / Repairability / Жөндеуге жарамдылығы | Неремонтопригоден / Non-repairable / Жөндеуге жарамайды | |
| Утилизация / Disposal / Кәдеге жарату | Утилизация производится в соответствии с требованиями законодательства на территории стран реализации / Disposal is carried out in accordance with the legal requirements in the territory of the countries of sale / Өткеру елдерінің аумағындағы заңнаманың талаптарына сәйкес кәдеге жаратылады | |
| Комплектность / Completeness of set / Жиынтықтылығы | Зажим / Clamp / Қысқыш: 35 шт. / pcs. / дана; | Зажим / Clamp / Қысқыш: 18 шт. / pcs. / дана; |
| | Паспорт – 1 экз. на групповую упаковку / Passport – 1 copy per multiple package / Паспорт – топтық қаптамаға 1 дана. | |
| Масса / Weight / Салмағы, kg, ±5 % | 0,101 | 0,149 |
| Срок службы, лет / Service life, years / Қызмет мерзімі, жыл | 40 | |
| Гарантийный срок эксплуатации, лет (со дня продажи) / Warranty period of operation, years (from the date of sale) / Кепілді пайдалану мерзімі, жыл (сатылған күннен бастап)* | 5 | |

* Гарантия сохраняется при соблюдении покупателем правил эксплуатации, транспортирования и хранения. / Warranty is preserved in case the purchaser complies with the operation, transportation and storage requirements. / Кепілдік сатып алушы пайдалану, тасымалдау және сақтау ережелерін сақтаған кезде сақталады.

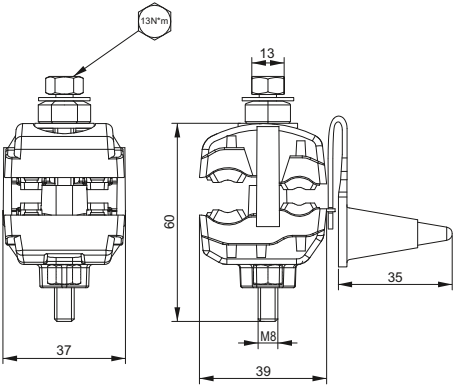


Рисунок 1 – Габаритные и установочные размеры ЗОИ 16-95/2,5-35 / Figure 1 – Overall and mounting dimensions of ZOI 16-95/2,5-35 / 1 сурет – 16-95/2,5-35 ЗОИ-ның габариттік және орнату өлшемдері

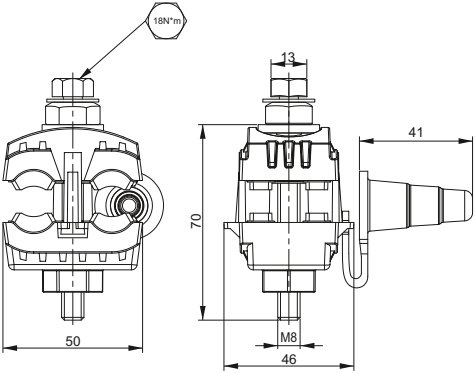


Рисунок 2 – Габаритные и установочные размеры ЗОИ 25-95/25-95 / Figure 2 – Overall and mounting dimensions of ZOI 25-95/25-95 / 2 сурет – 25-95/25-95 ЗОИ-ның габариттік және орнату өлшемдері

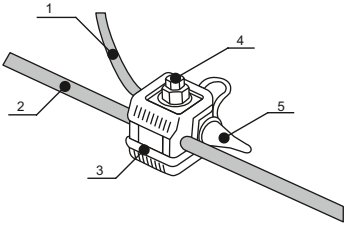


Рисунок 3 – Монтаж ЗОИ / Figure 3 – Installation of the ZOI / 3 сурет – ЗОИ-ны монтаждау